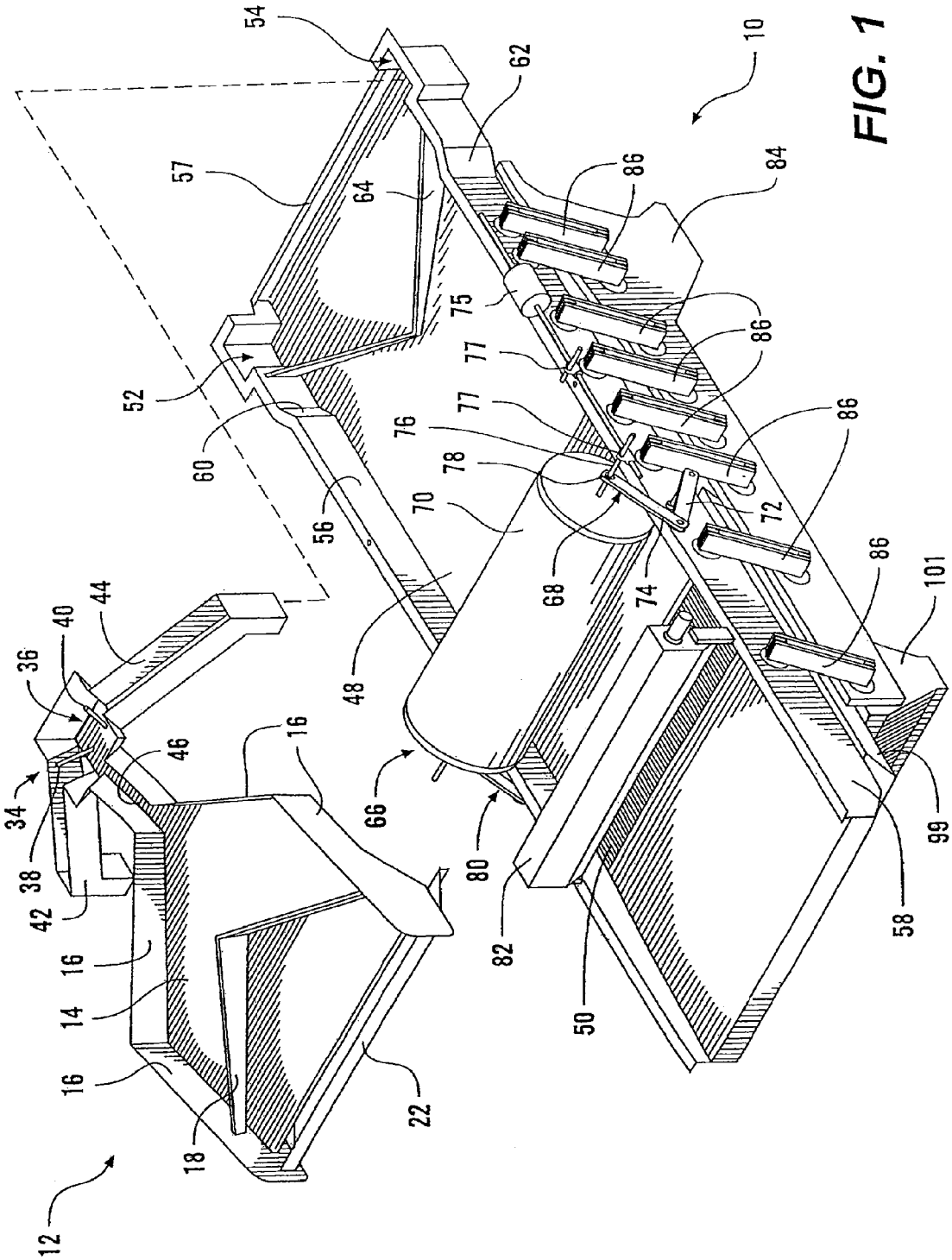
10
12
14
16
18
22
34
36
38
40
42
44
46
48
50
52
54
56
57
58
60
62
64
66
68
70
72
74
75
76
77
78
80
82
84
86
99
101

FIG. 1