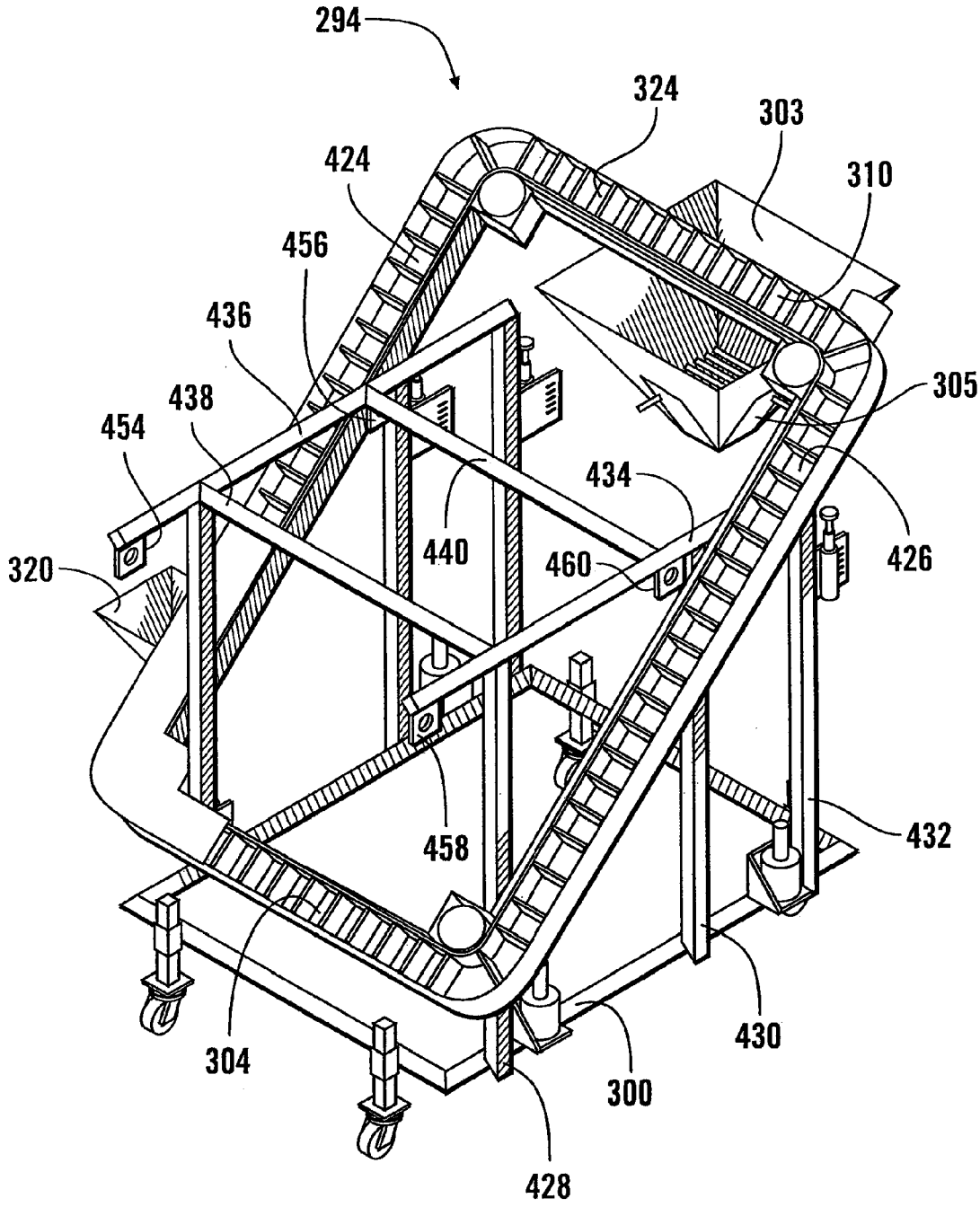
294
324
303
310
424
456
436
438
454
305
434
440
460
426
320
458
432
430
304
300
428

FIG. 18