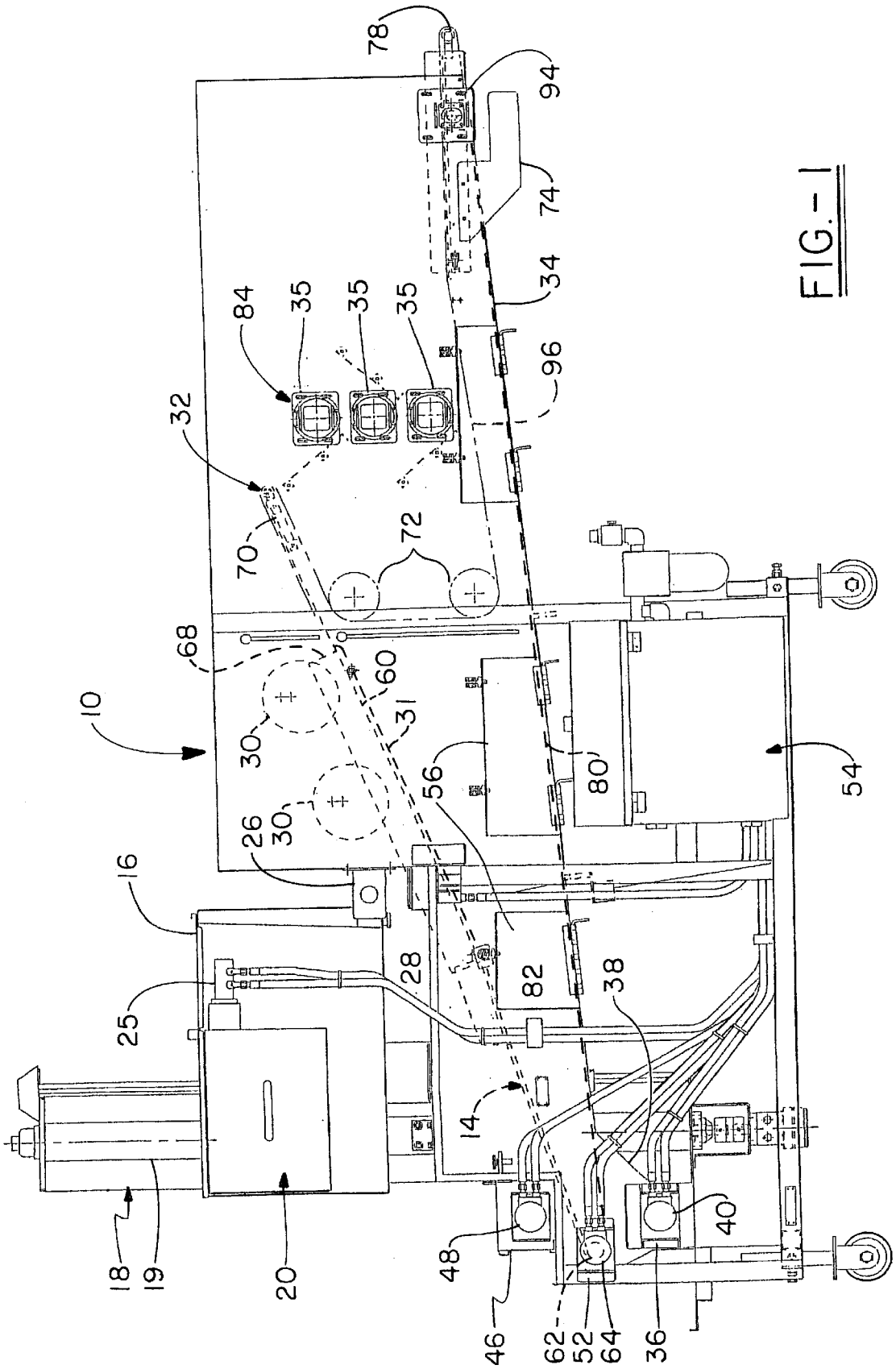
78
94
74
34
96
84
35
35
35
32
70
72
68
60
31
10
30
30
56
80
54
26
16
28
82
38
25
14
18
19
20
48
46
62
52
64
36
40

FIG.-1