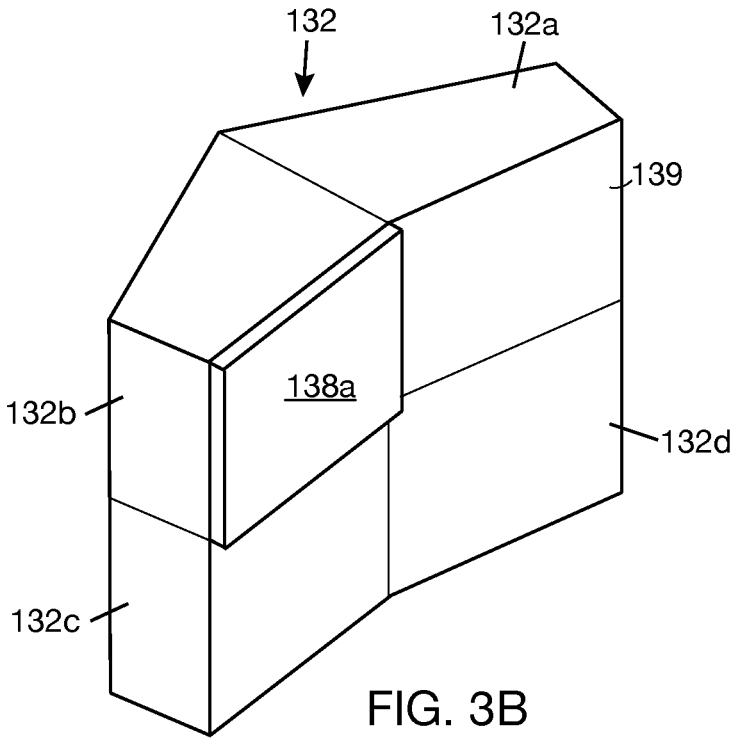
132
132a
139
138a
132b
132d
132c

FIG. 3B

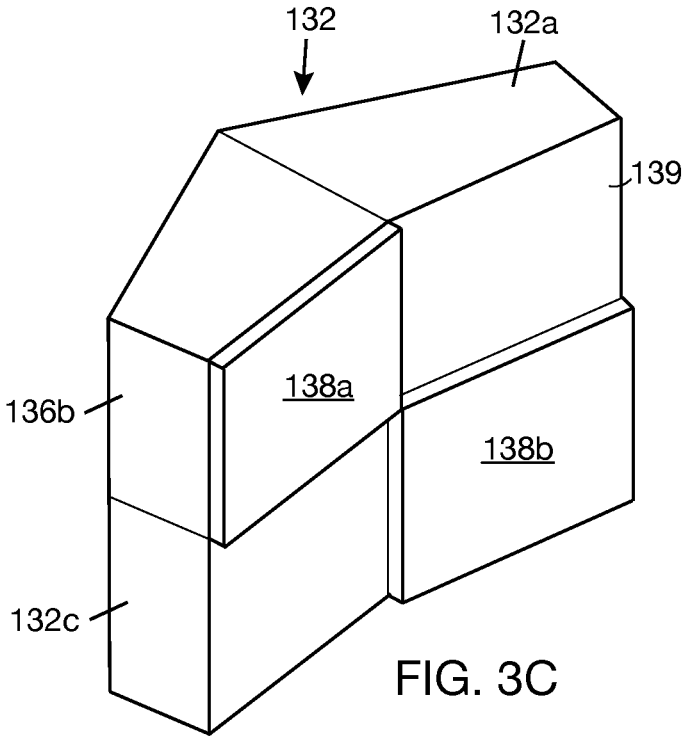
132
132a
139
138a
136b
138b
132c

FIG. 3C