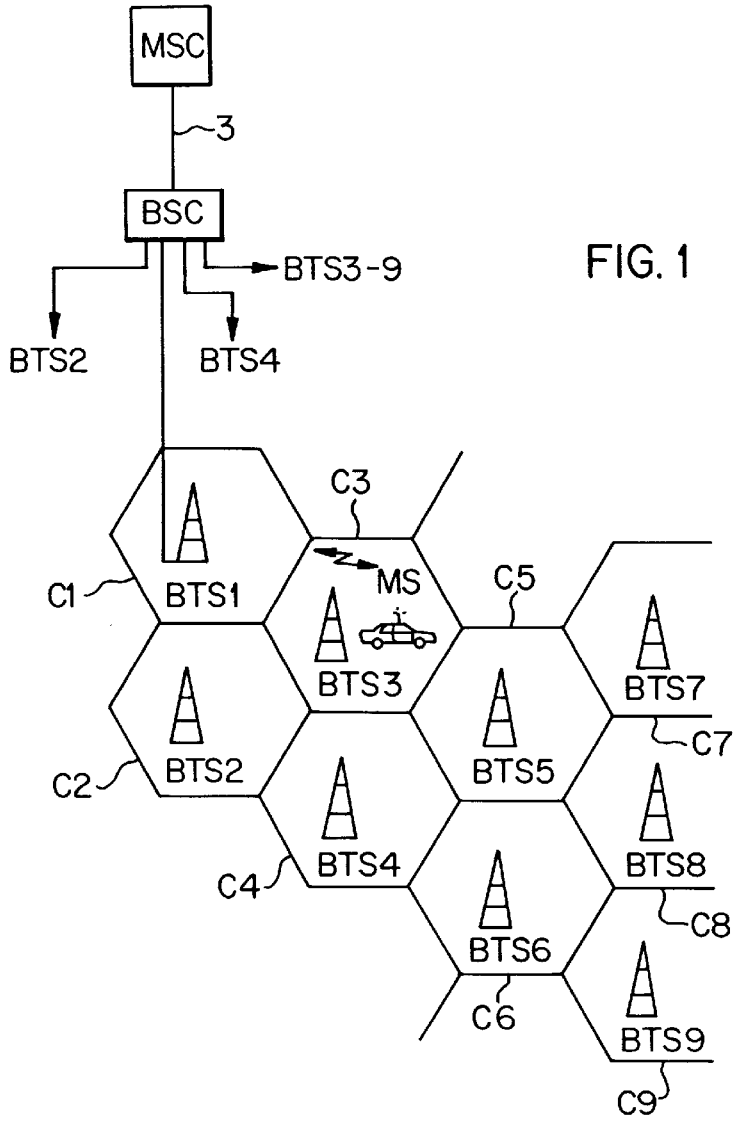

FIG. 1

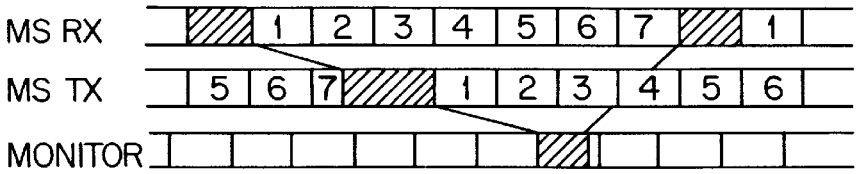

FIG. 9

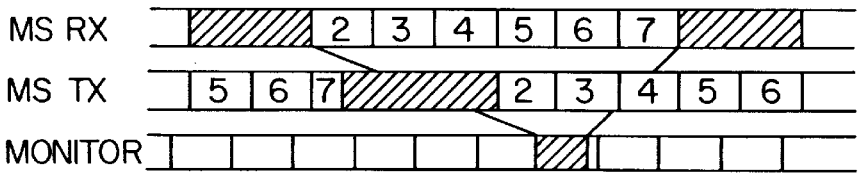

FIG. 10