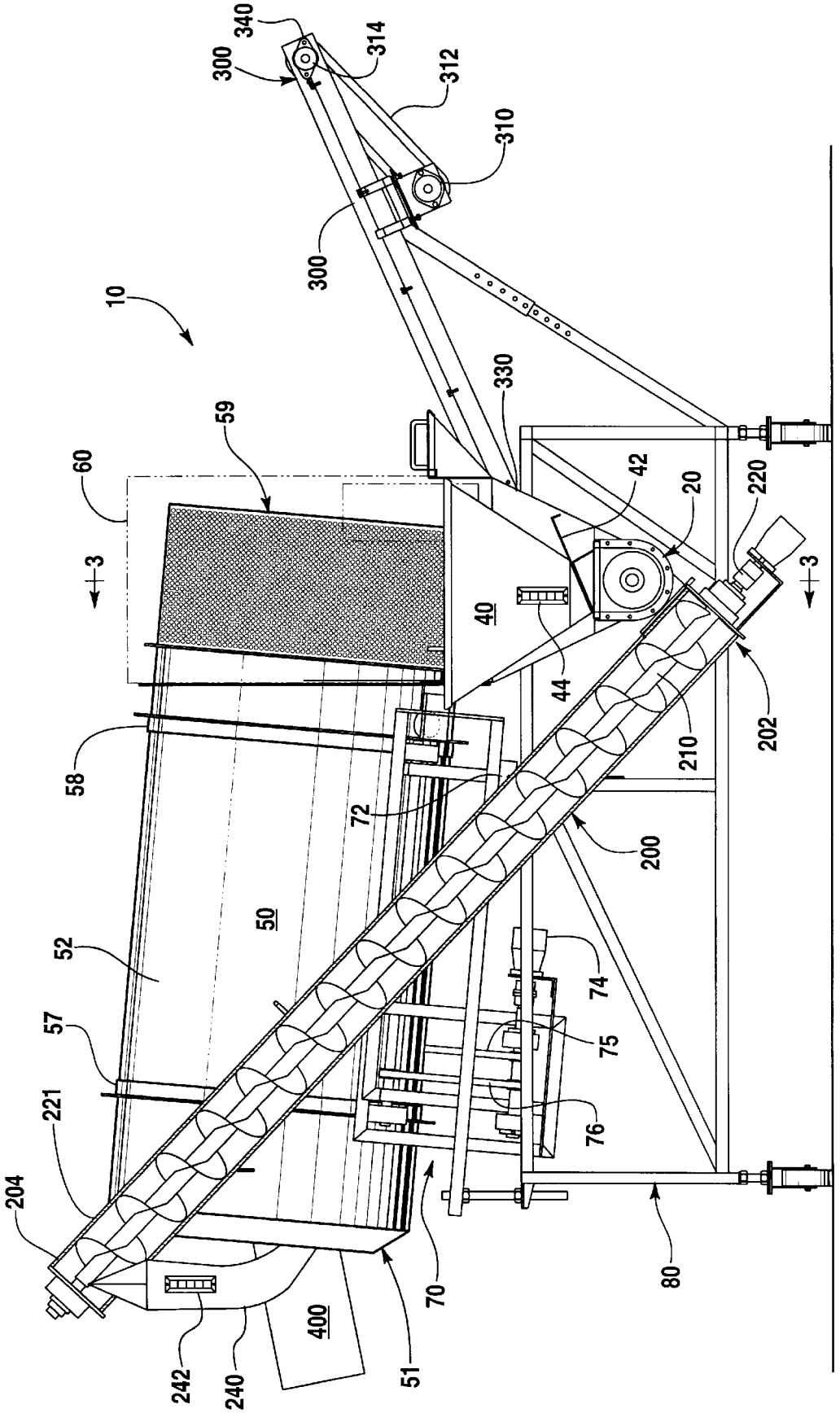
10
300
340
314
312
310
300
330
59
60
3
3
42
20
220
40
44
202
210
58
72
200
50
52
74
57
75
221
76
204
70
80
400
242
240
51

Fig.1