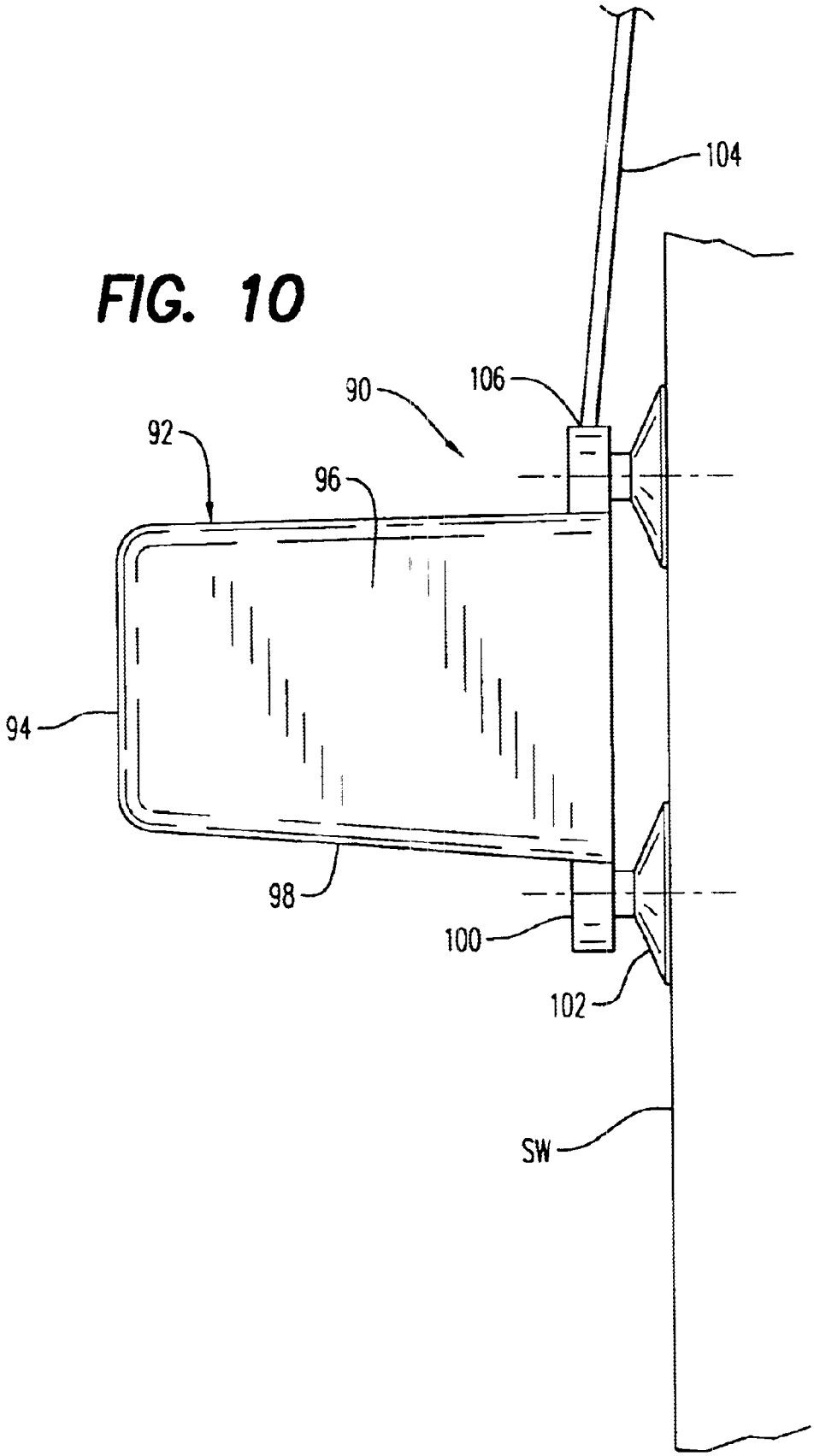

FIG. 10