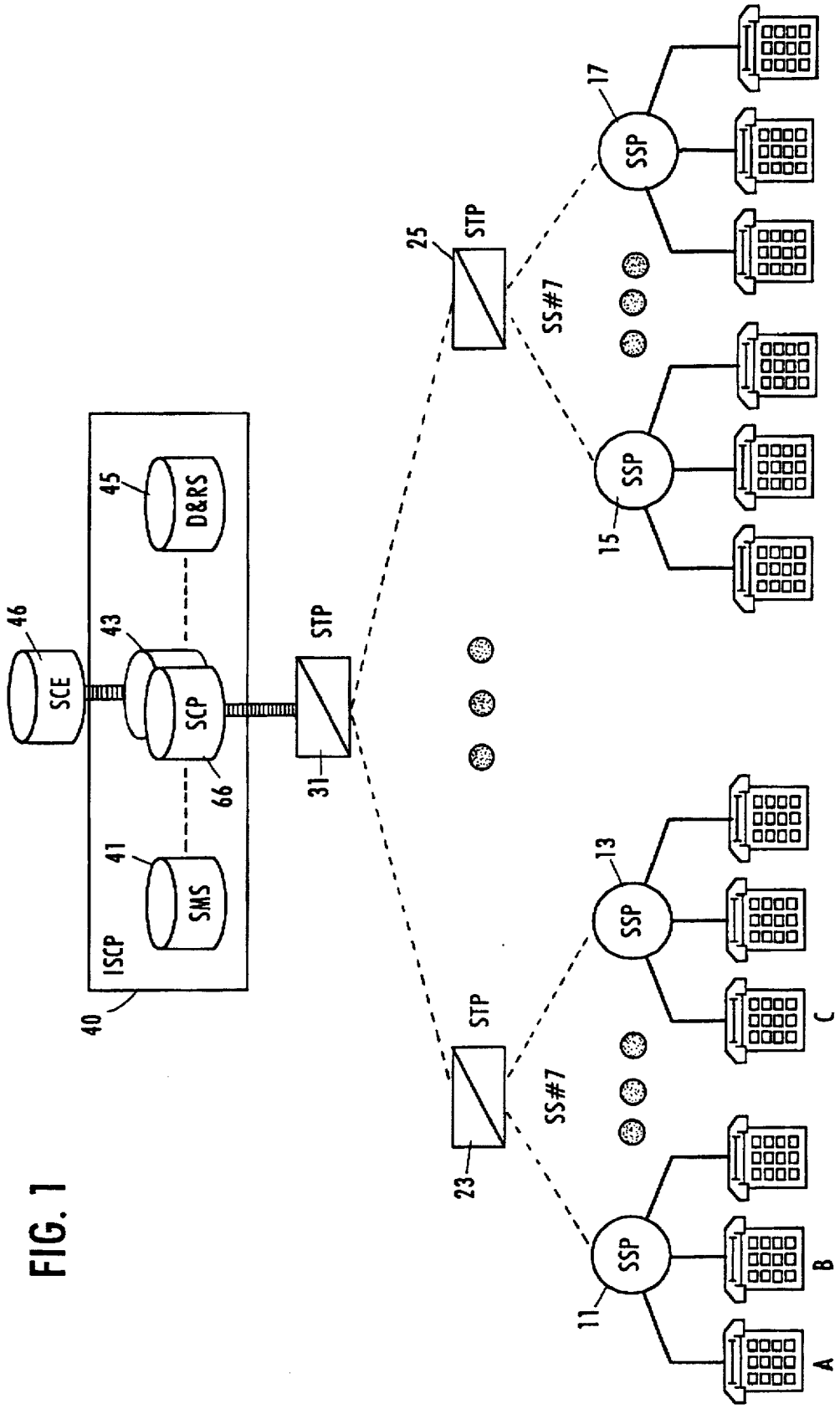
SCE
46
SCP
43
D&RS
45
SMS
41
ISCP
40
66
STP
31
STP
25
STP
23
SS#7
SS#7
SSP
17
SSP
15
SSP
13
SSP
11
A
B
C

FIG. 1