Fig. 2.

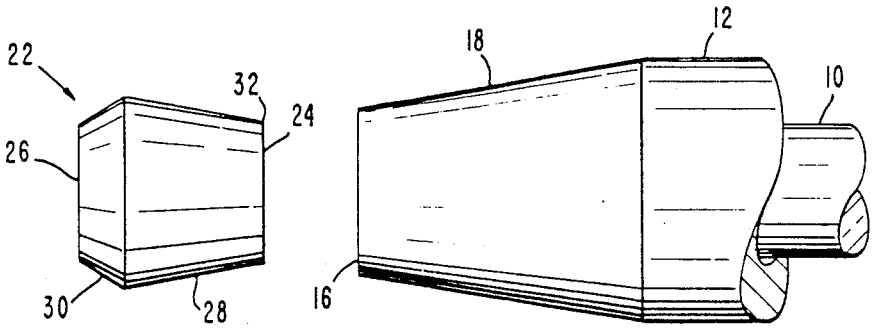

Fig. 3.

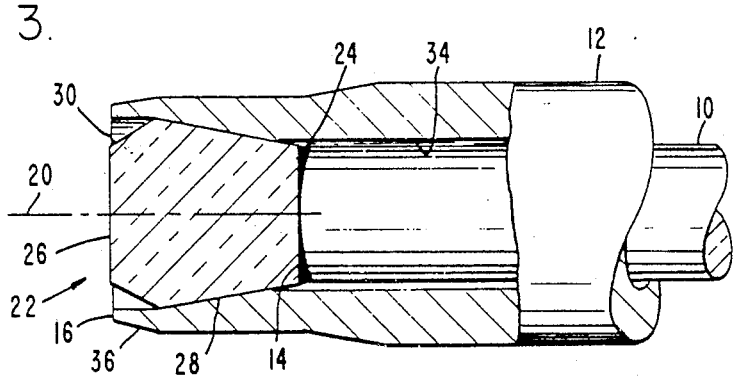

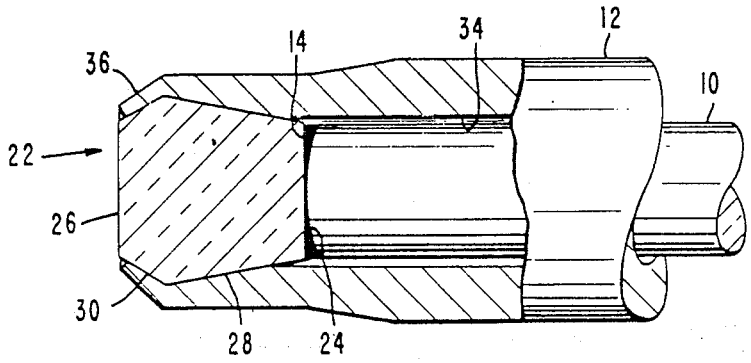

Fig. 1.