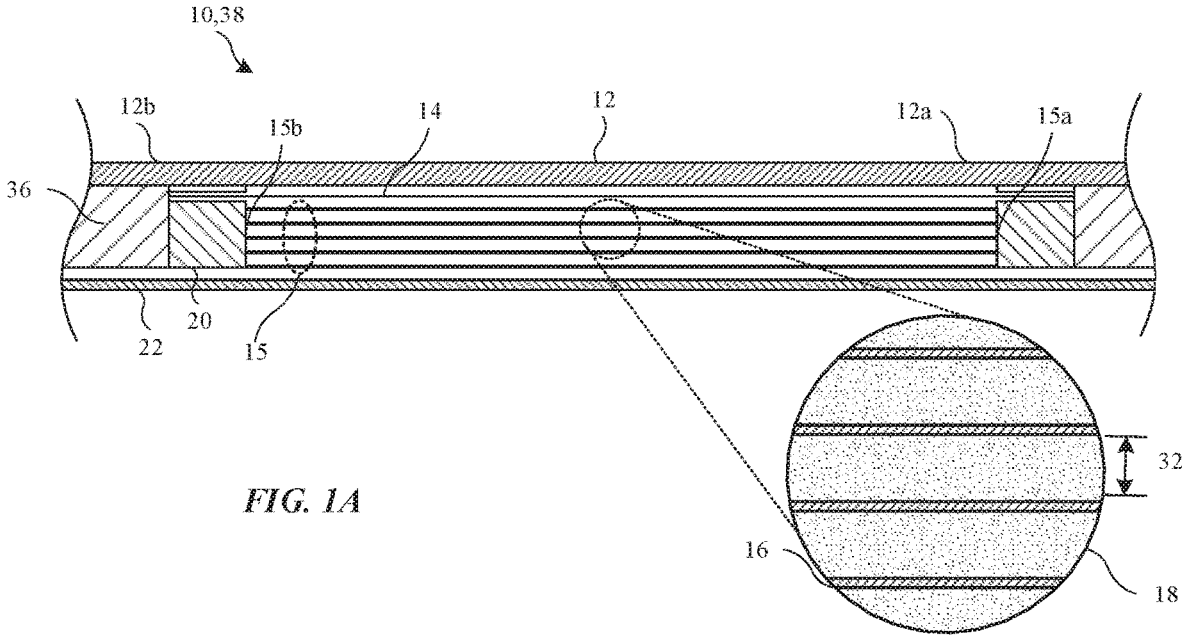

FIG. 1A

FIG. 1B

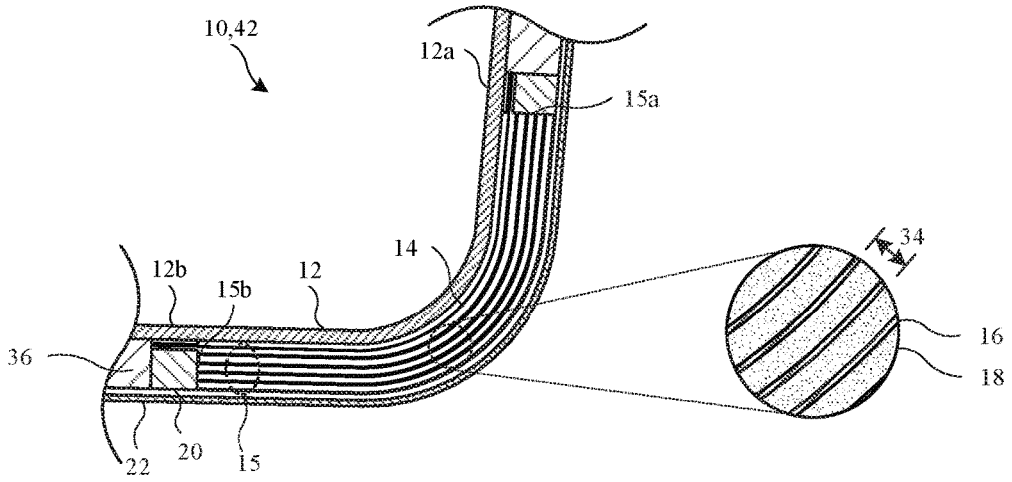

FIG. 2A

FIG. 2B