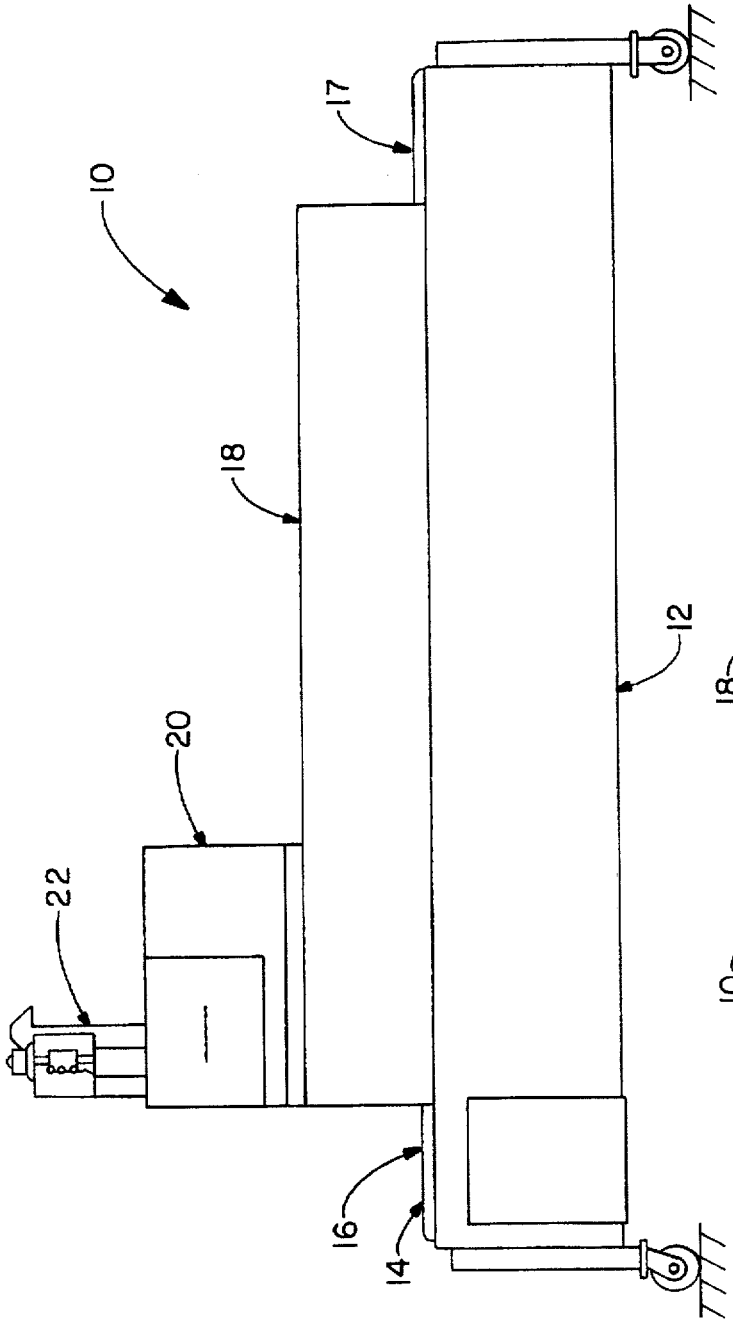
10
12
14
16
17
18
20
22

FIG.-1

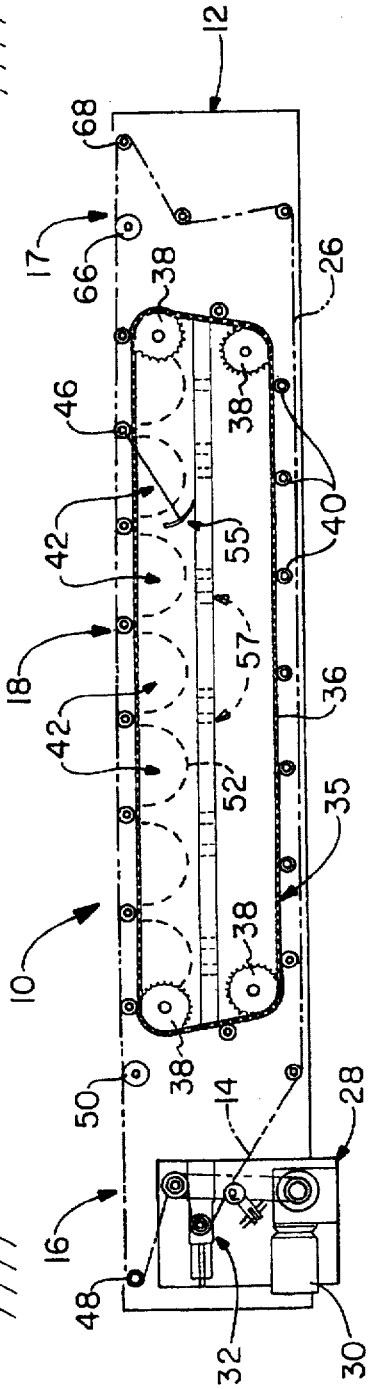
10
12
14
16
17
18
26
28
30
32
35
36
38
40
42
46
48
50
52
55
57
66
68

FIG.-2