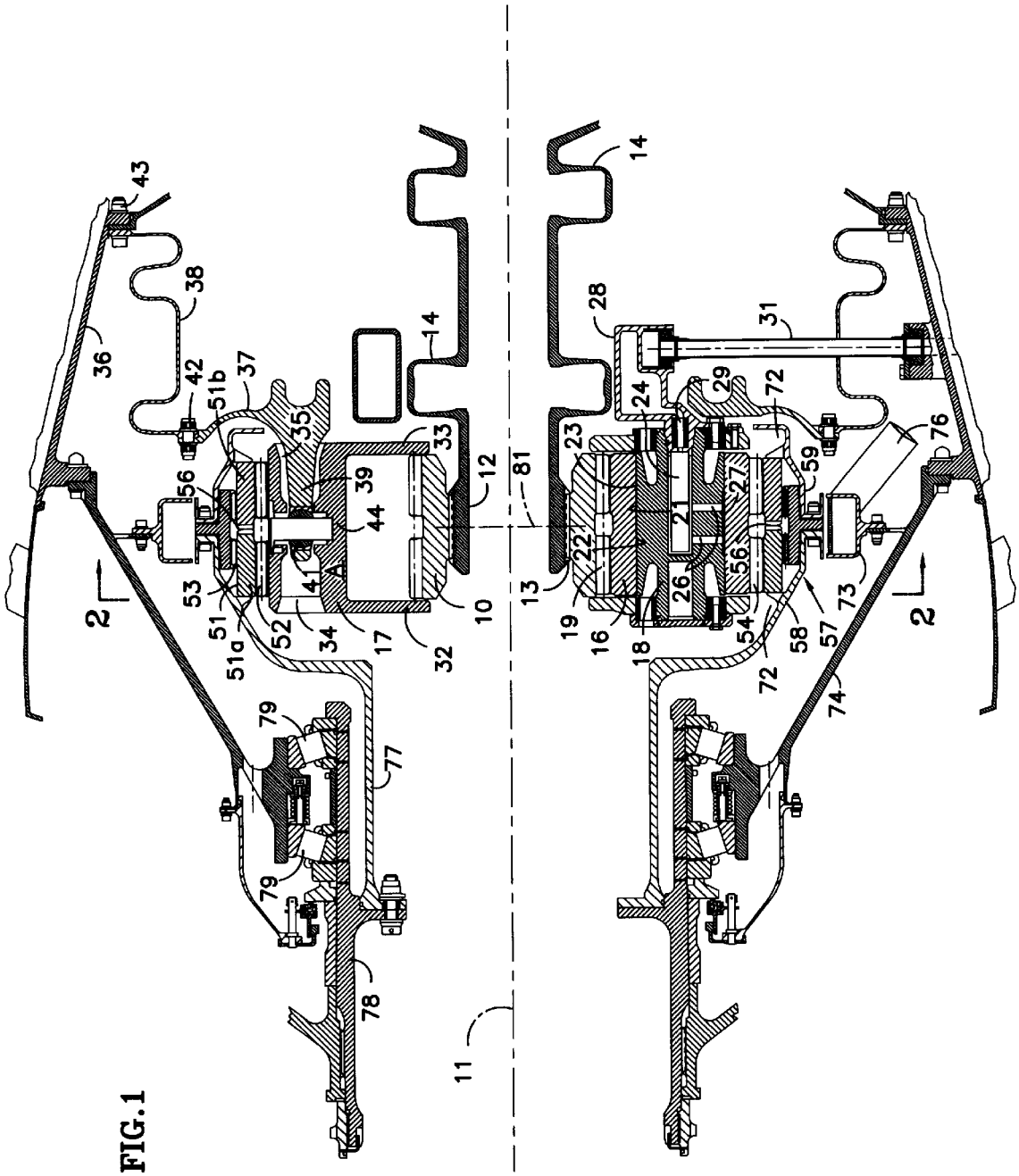
43
38
36
42
51b
37
35
33
39
44
56
53
51
51a
52
34
41
A
17
32
10
12
14
81
13
19
16
18
22
23
21
24
26
27
29
28
31
72
59
56
54
58
57
73
74
76
2
79
77
78
11

FIG.1