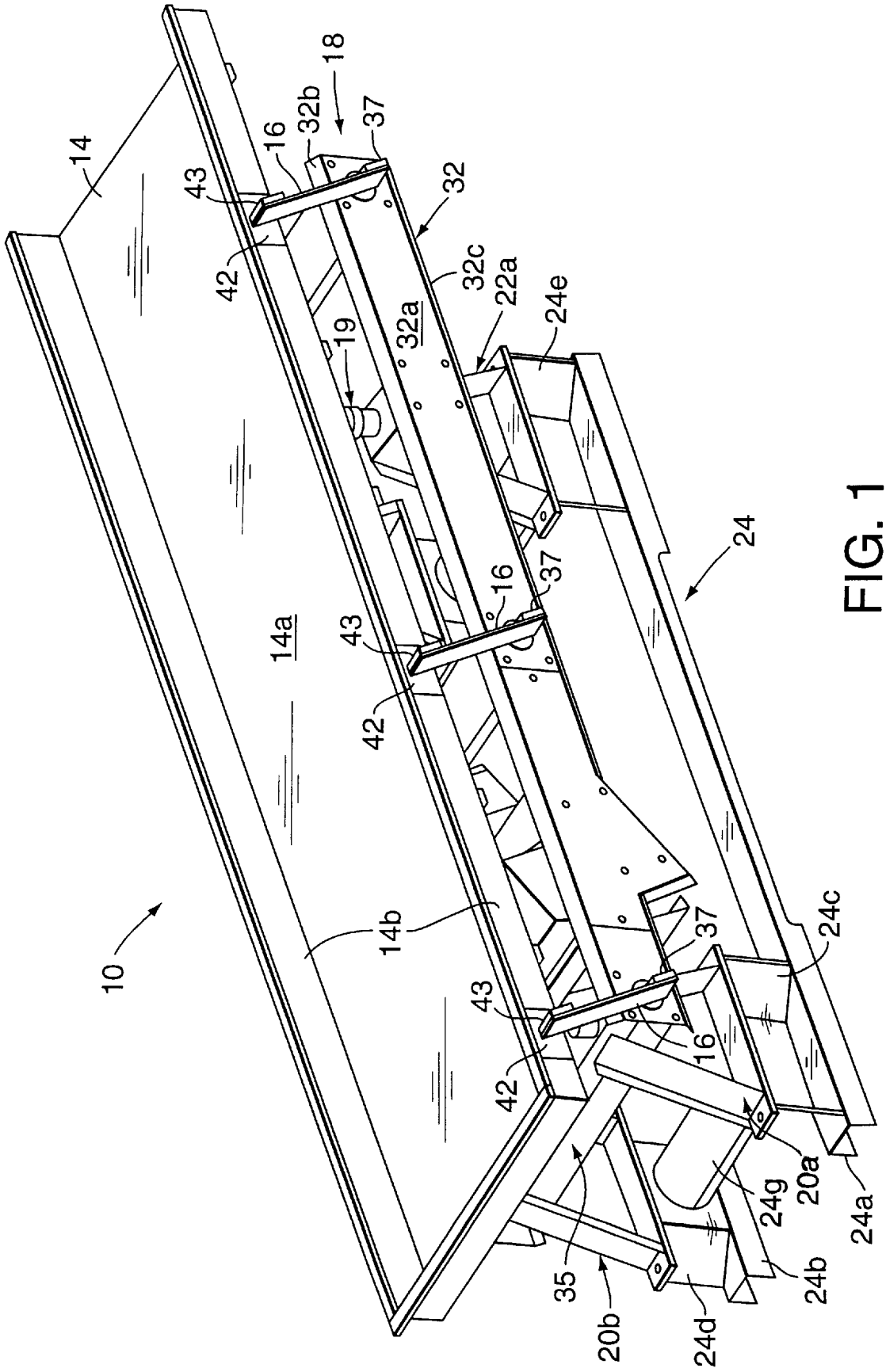
10
14
14a
14b
16
18
19
20a
20b
22a
24
24a
24b
24c
24d
24e
24g
32
32a
32b
32c
35
37
42
43

FIG. 1