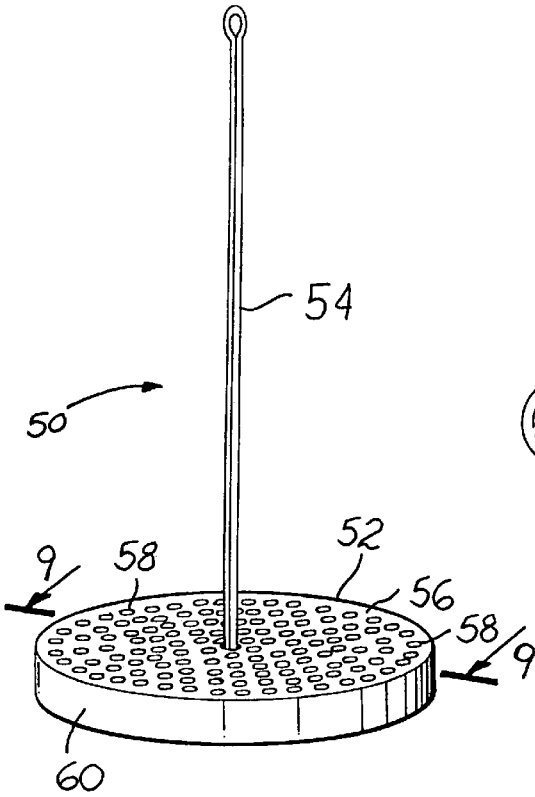

FIG.7

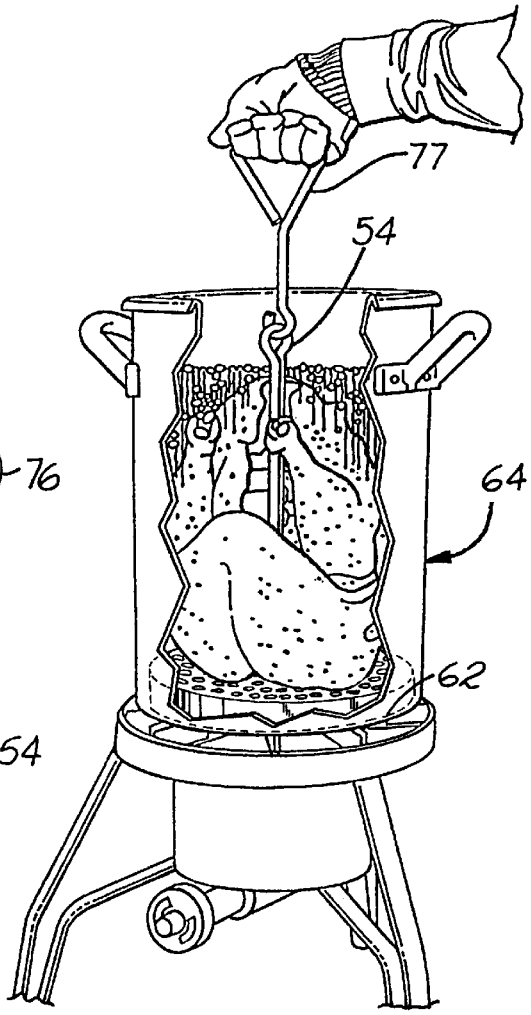

FIG.8

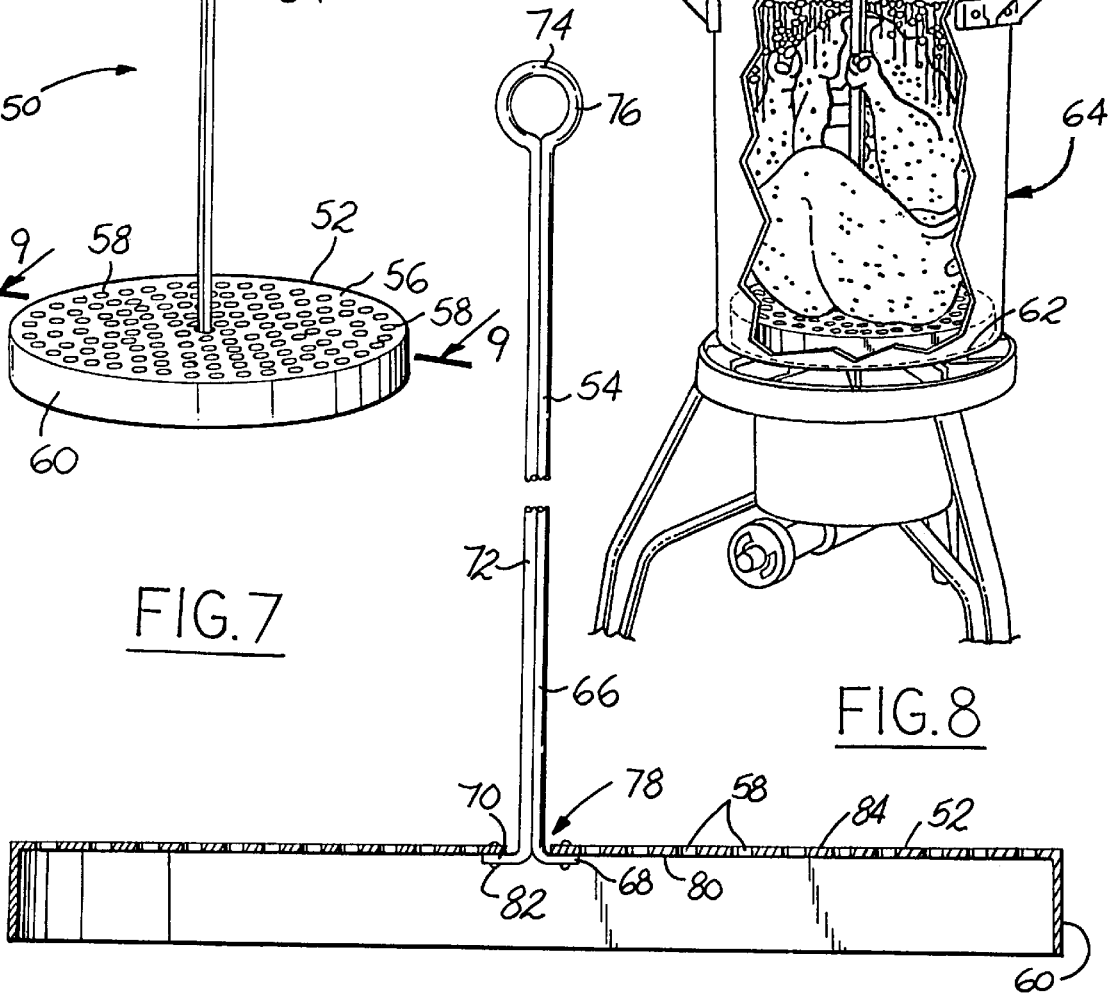

FIG.9