FIG. 1A

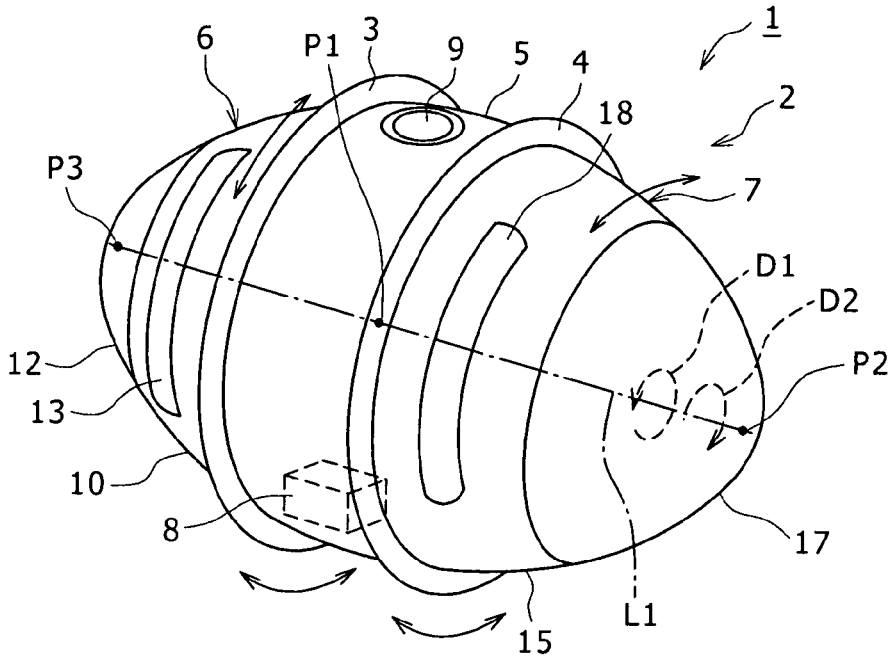
1
2
3
4
5
6
7
8
9
10
12
13
15
17
18
P1
P2
P3
D1
D2
L1

FIG. 1B

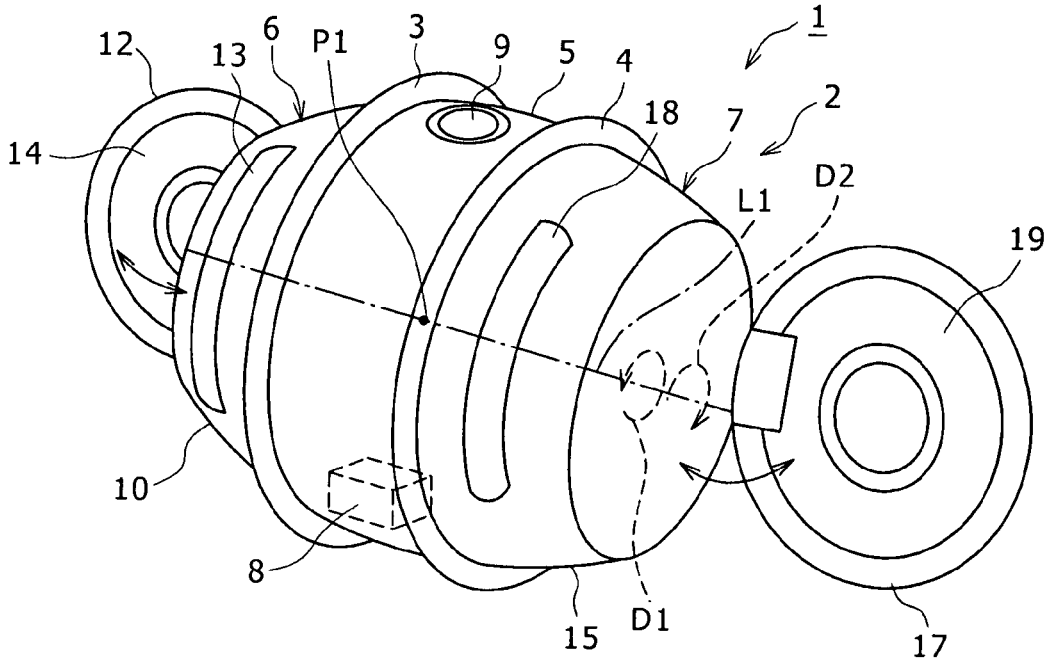
1
2
3
4
5
6
7
8
9
10
12
13
14
15
17
18
19
P1
D1
D2
L1