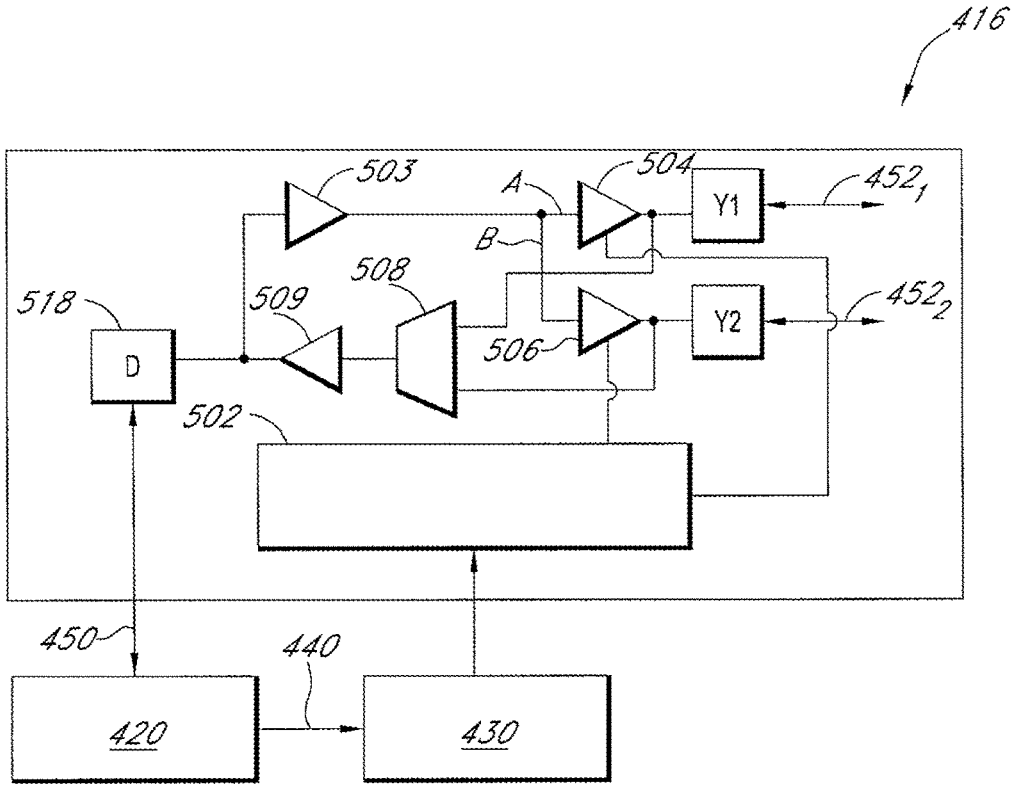
416
503
504
A
B
Y1
452_1
508
509
518
D
506
Y2
452_2
502
450
440
420
430

FIG. 5