FIG.1.

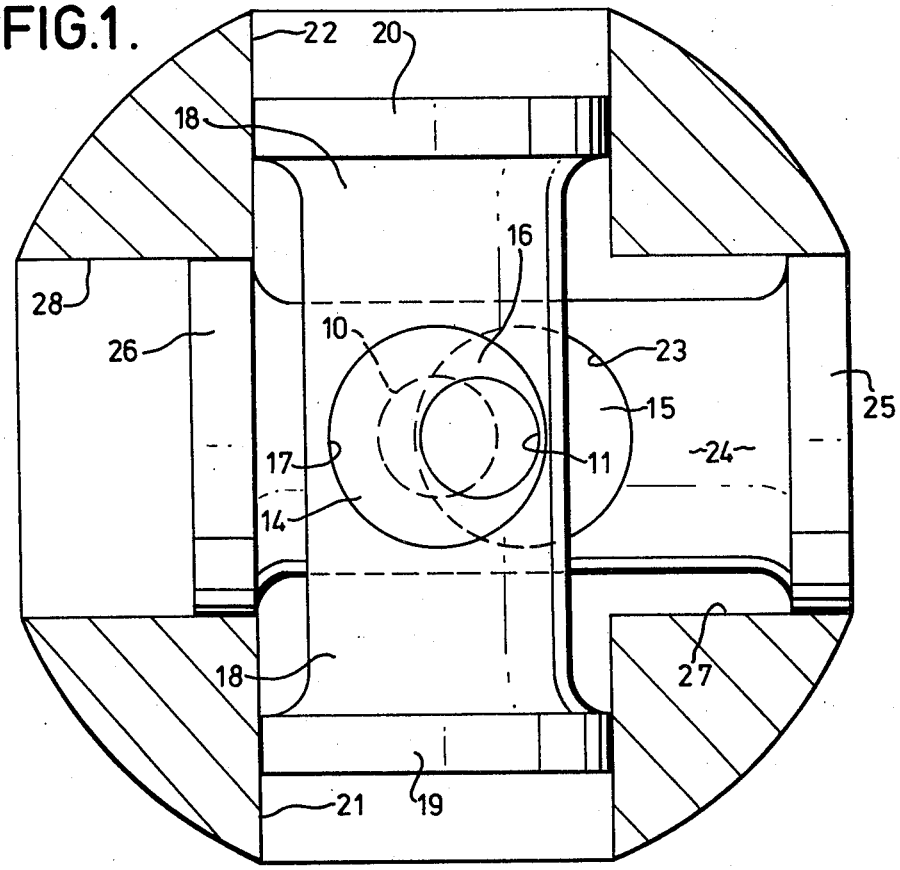
22
20
18
16
28
26
10
23
15
25
17
11
24
14
18
27
21
19

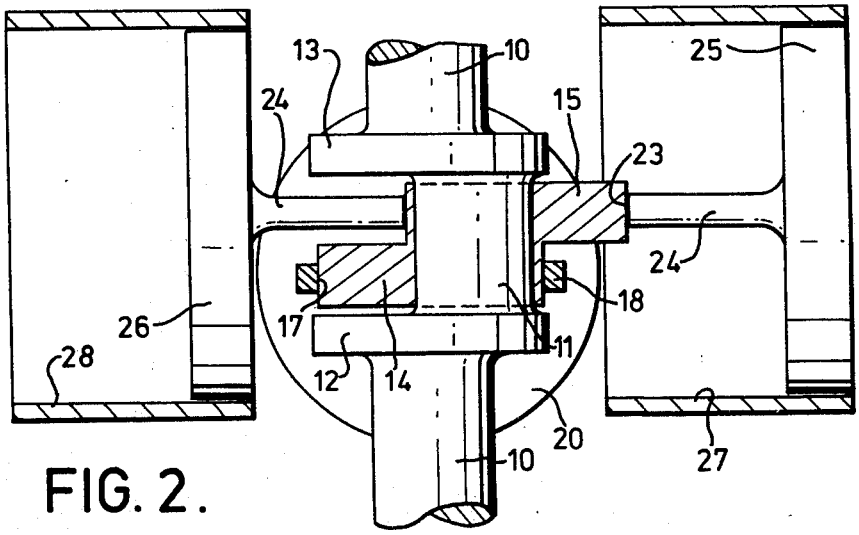
13
10
25
24
15
23
24
18
26
17
11
28
12
14
20
10
27

FIG. 2.