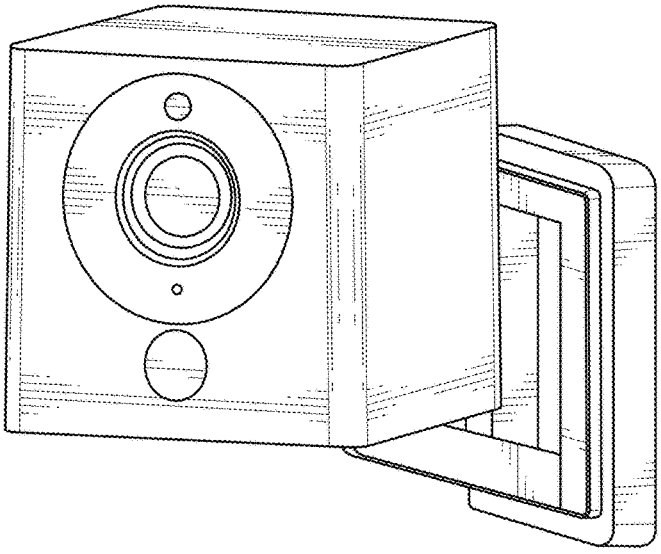

FIG. 19

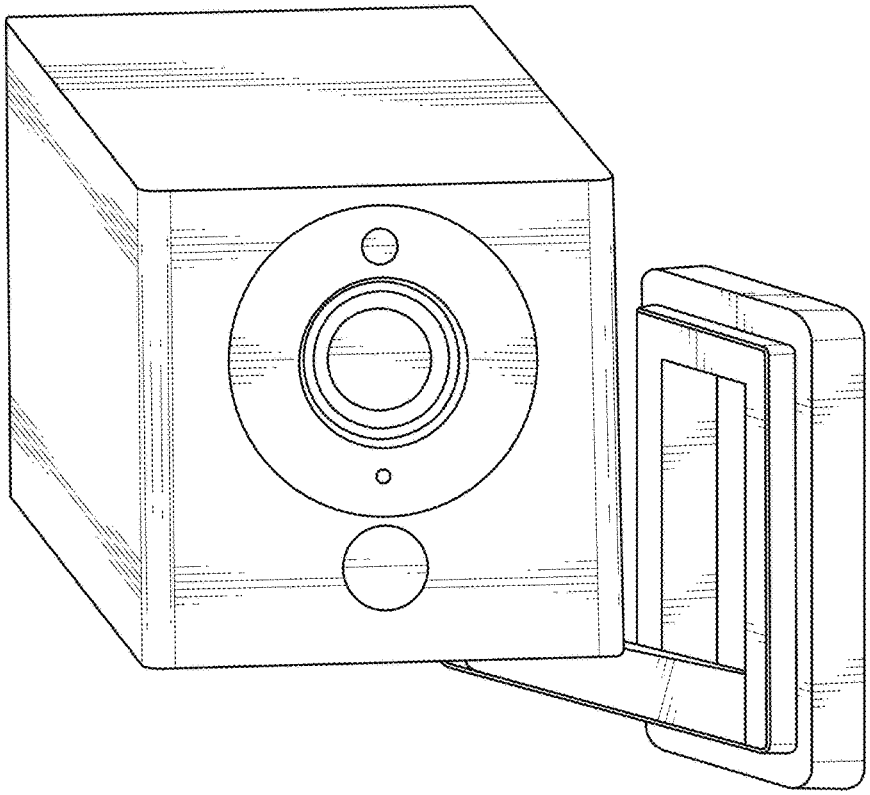

FIG. 20