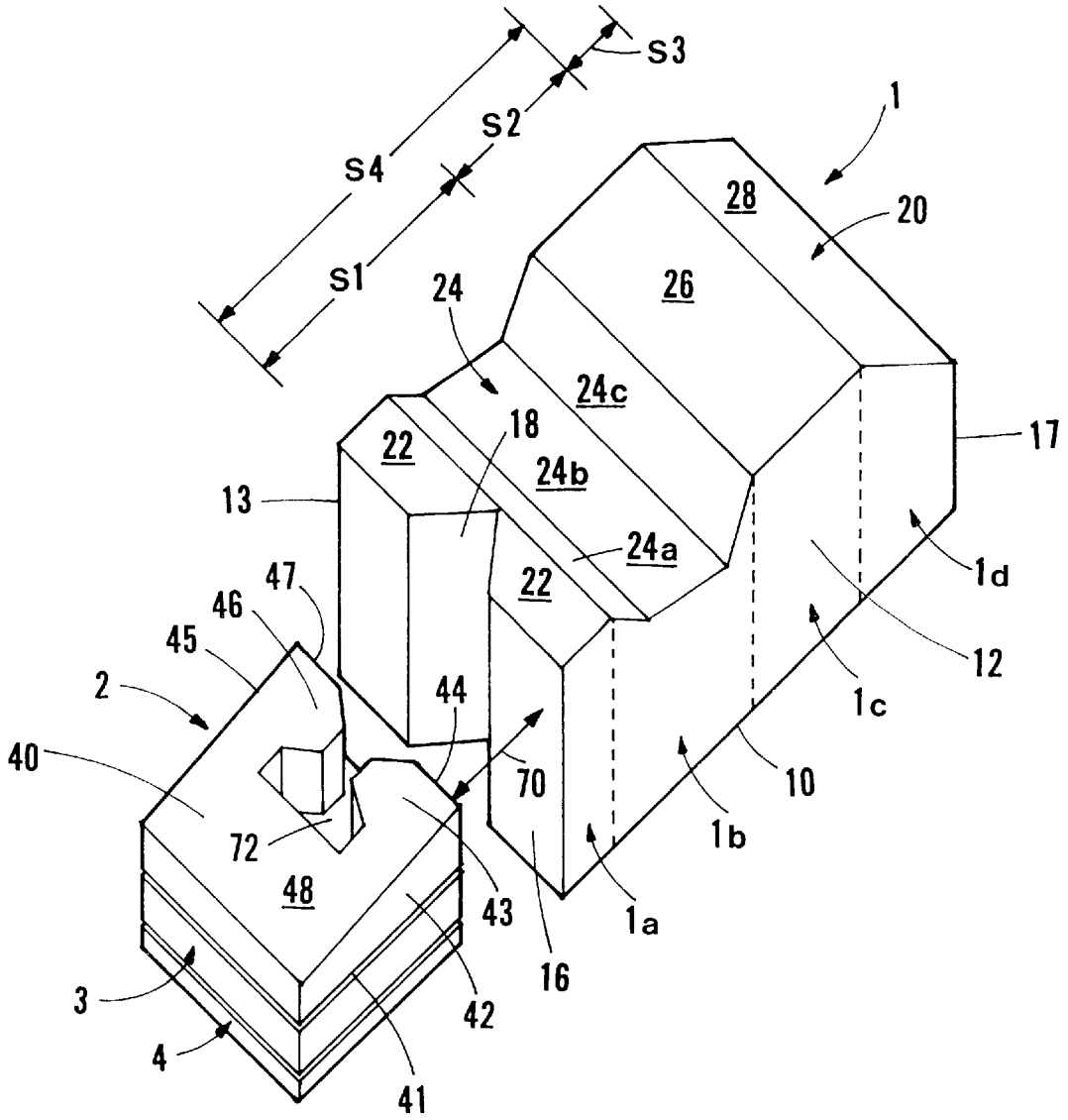
S3
S2
S4
S1
1
28
20
26
24
24c
18
22
24b
17
13
24a
22
1d
47
46
45
12
2
44
1c
40
70
10
72
1b
48
43
1a
16
3
42
4
41

FIG. 1