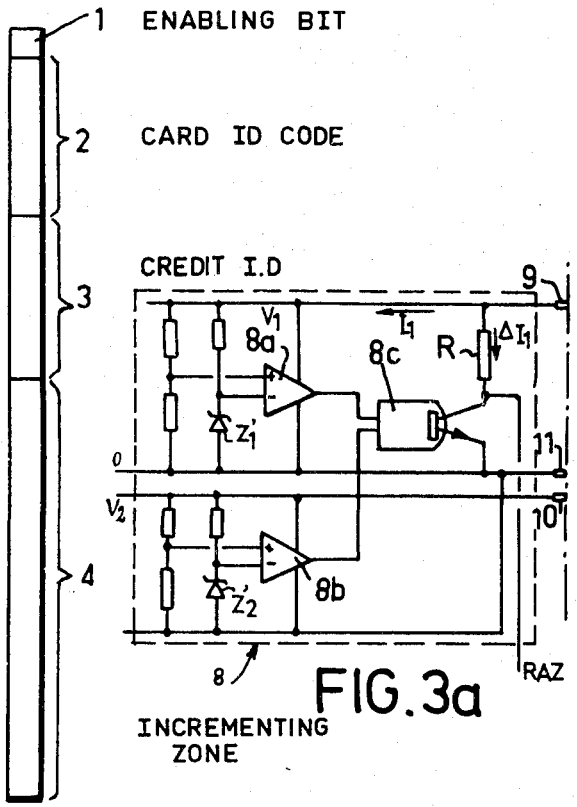

FIG.1

FIG.3a

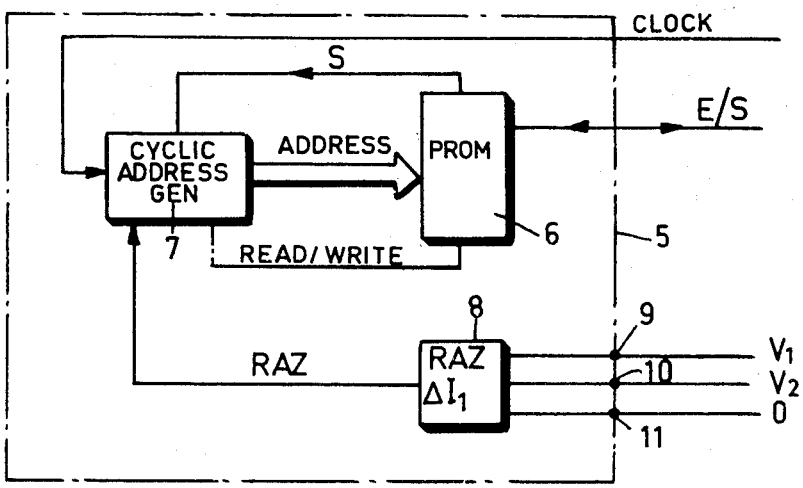

FIG.2