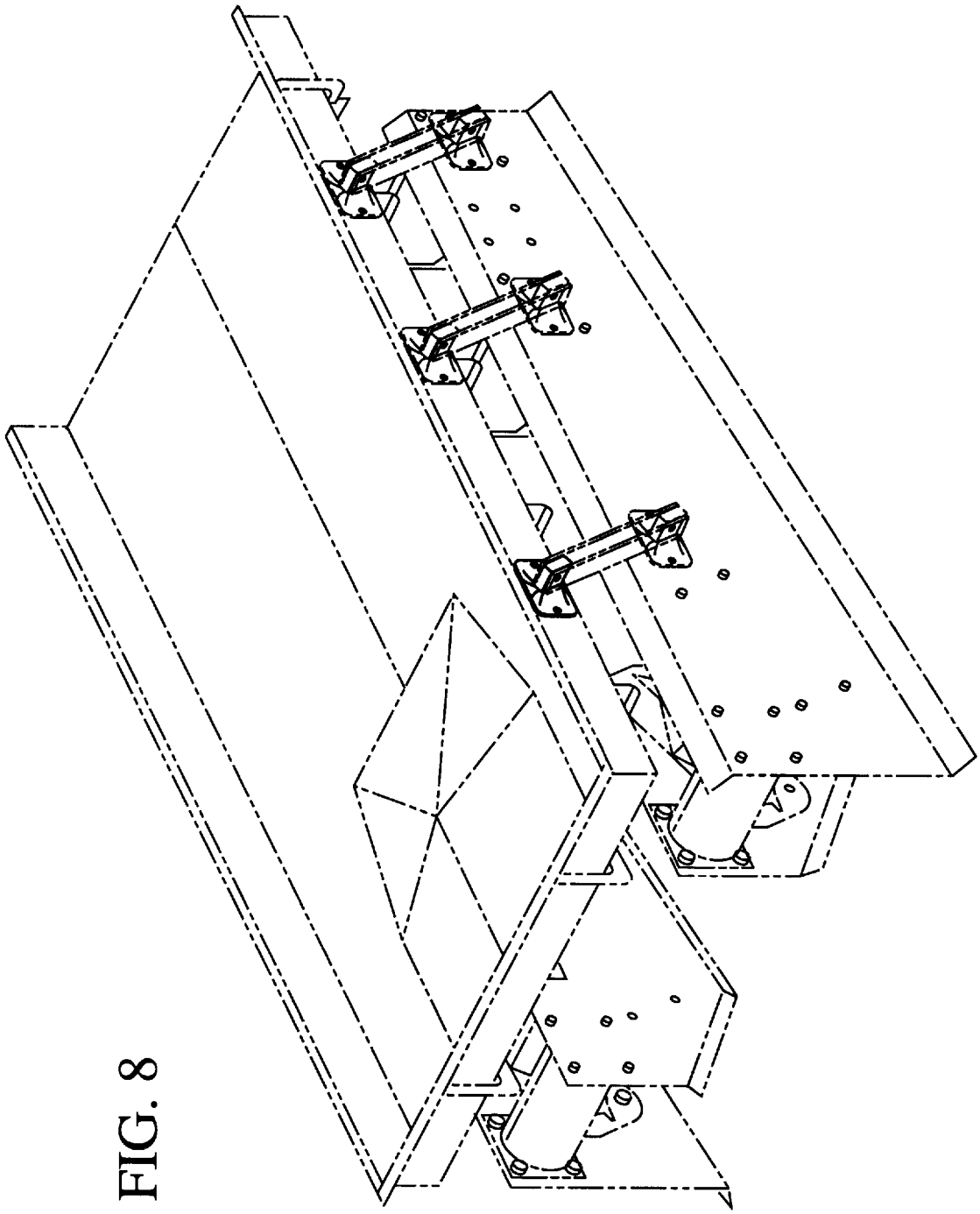

FIG. 8