Fig. 1.

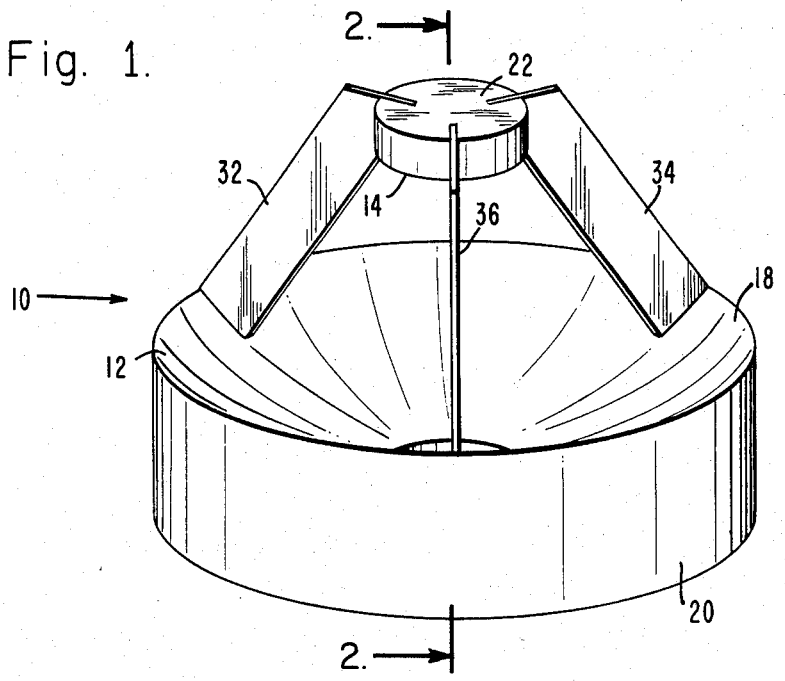

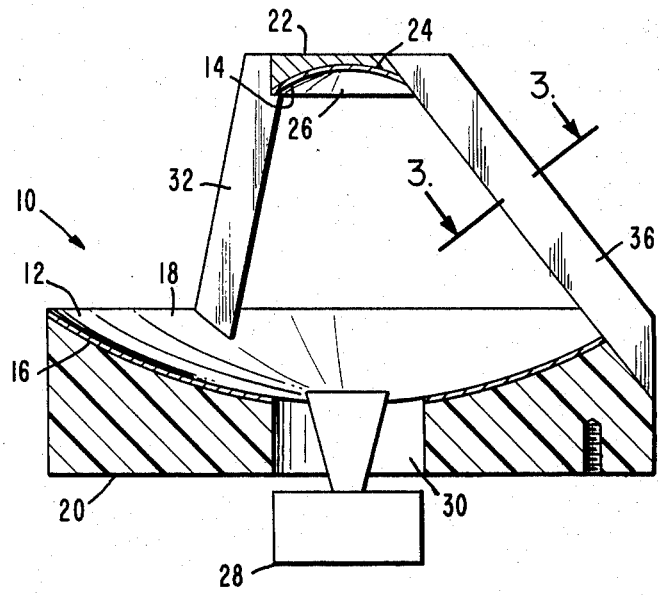

Fig. 2.

Fig. 3.