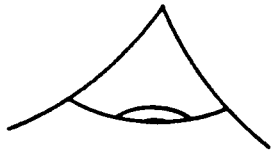

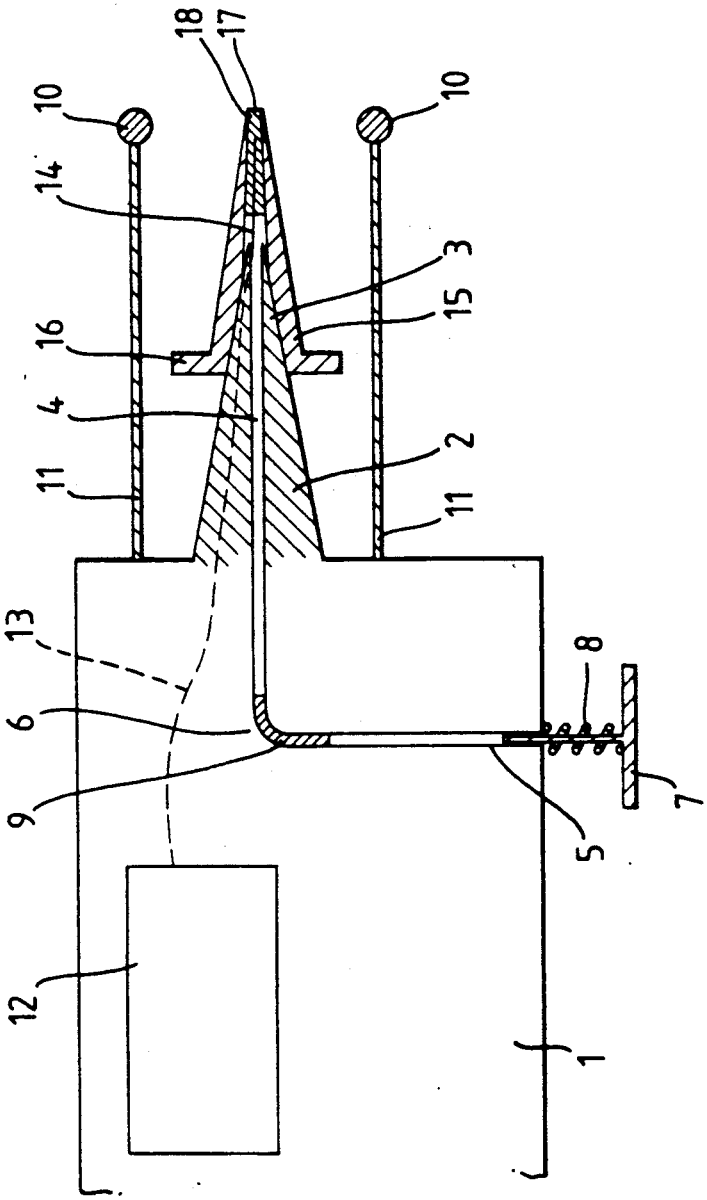

Fig. 1.