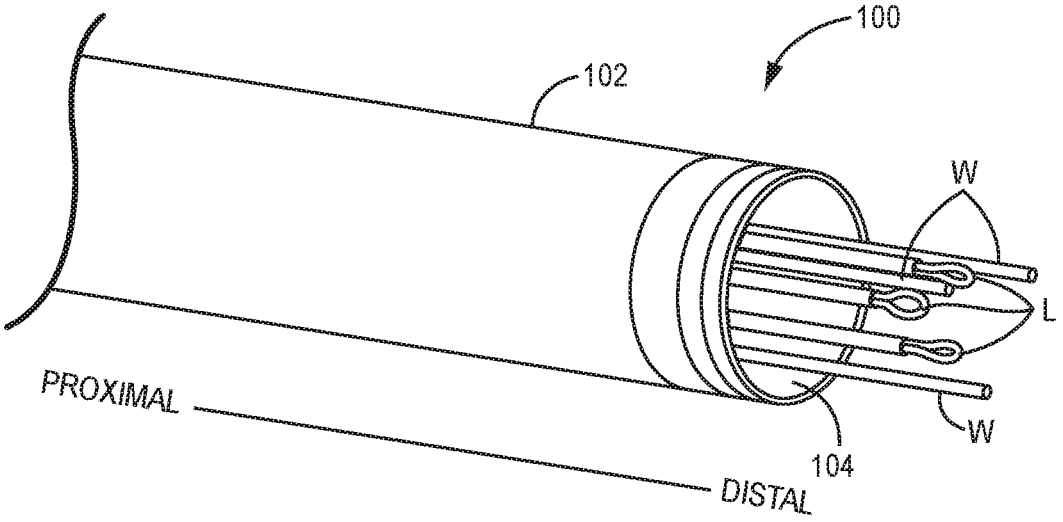
100
102
W
L
W
PROXIMAL
104
DISTAL

FIG. 1

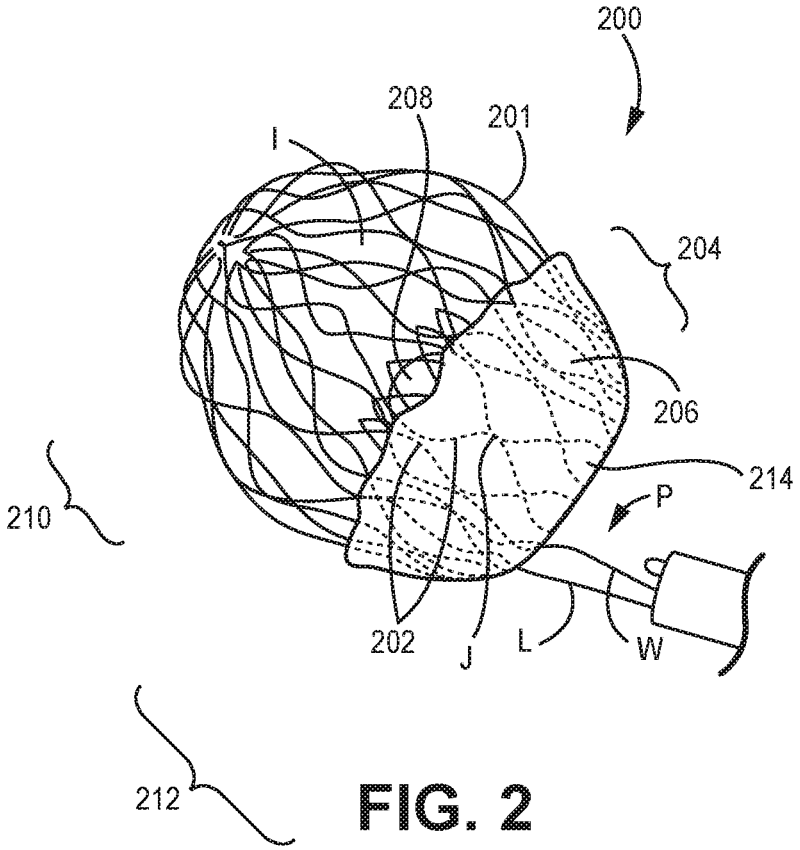
200
208
201
I
204
206
214
P
210
202
J
L
W
212

FIG. 2