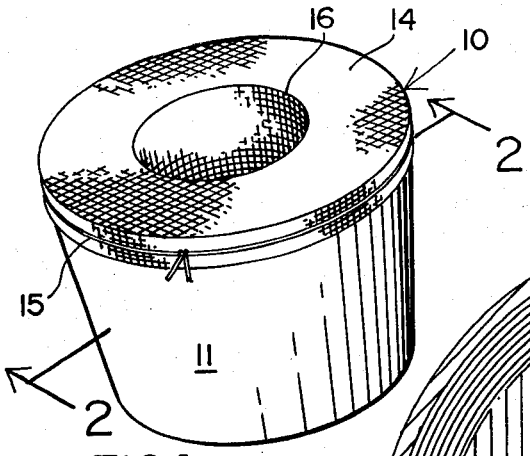

FIG.1

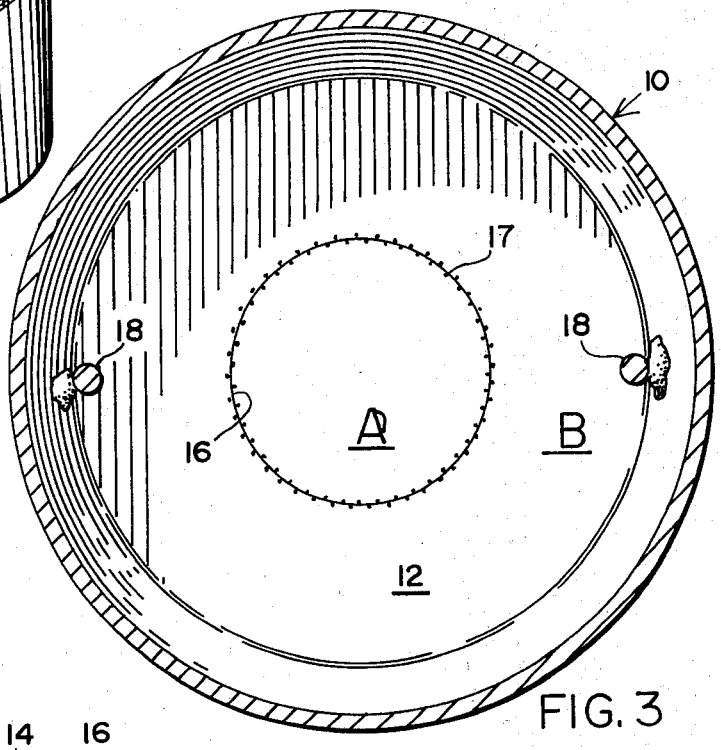

FIG. 3

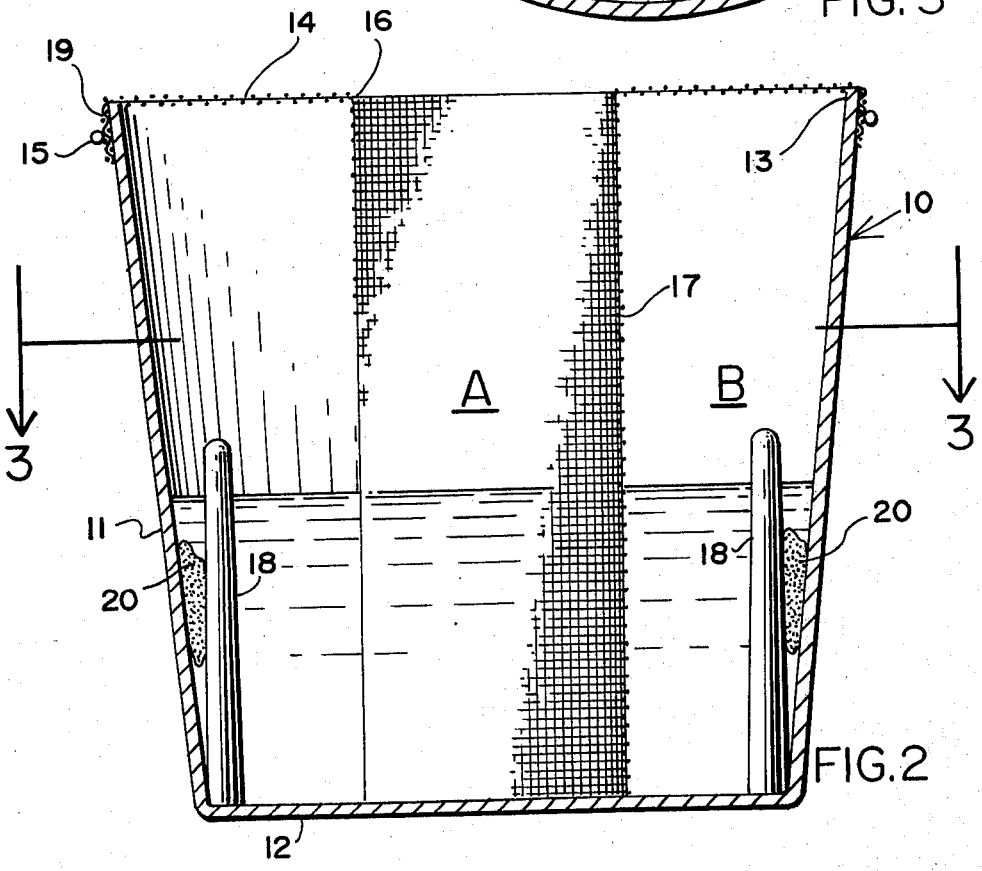

FIG.2