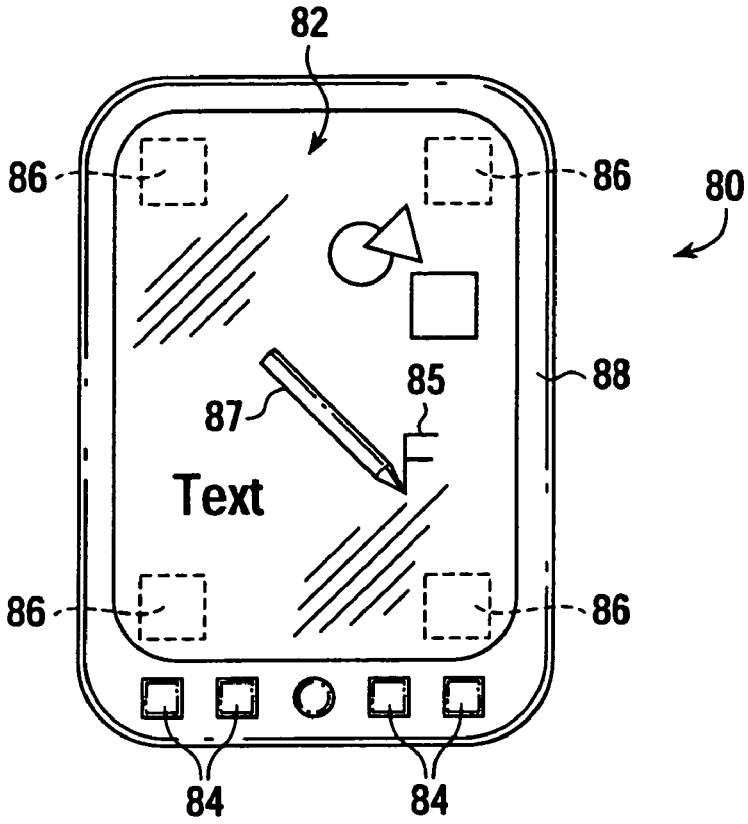

FIG. 8A

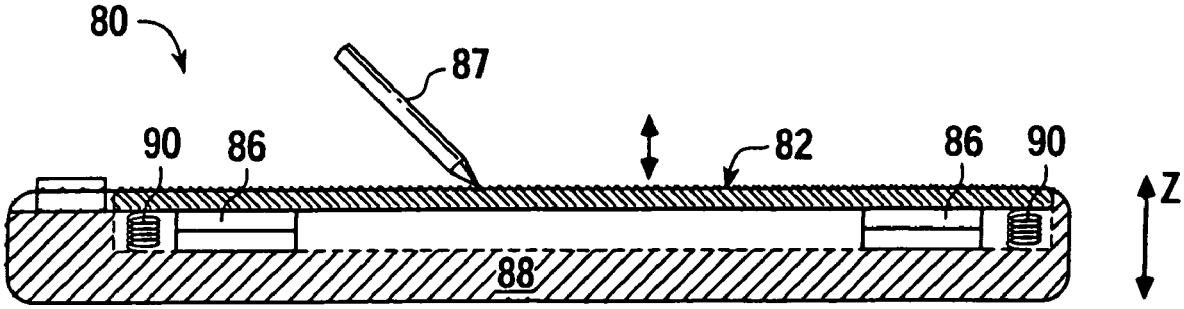

FIG. 8B