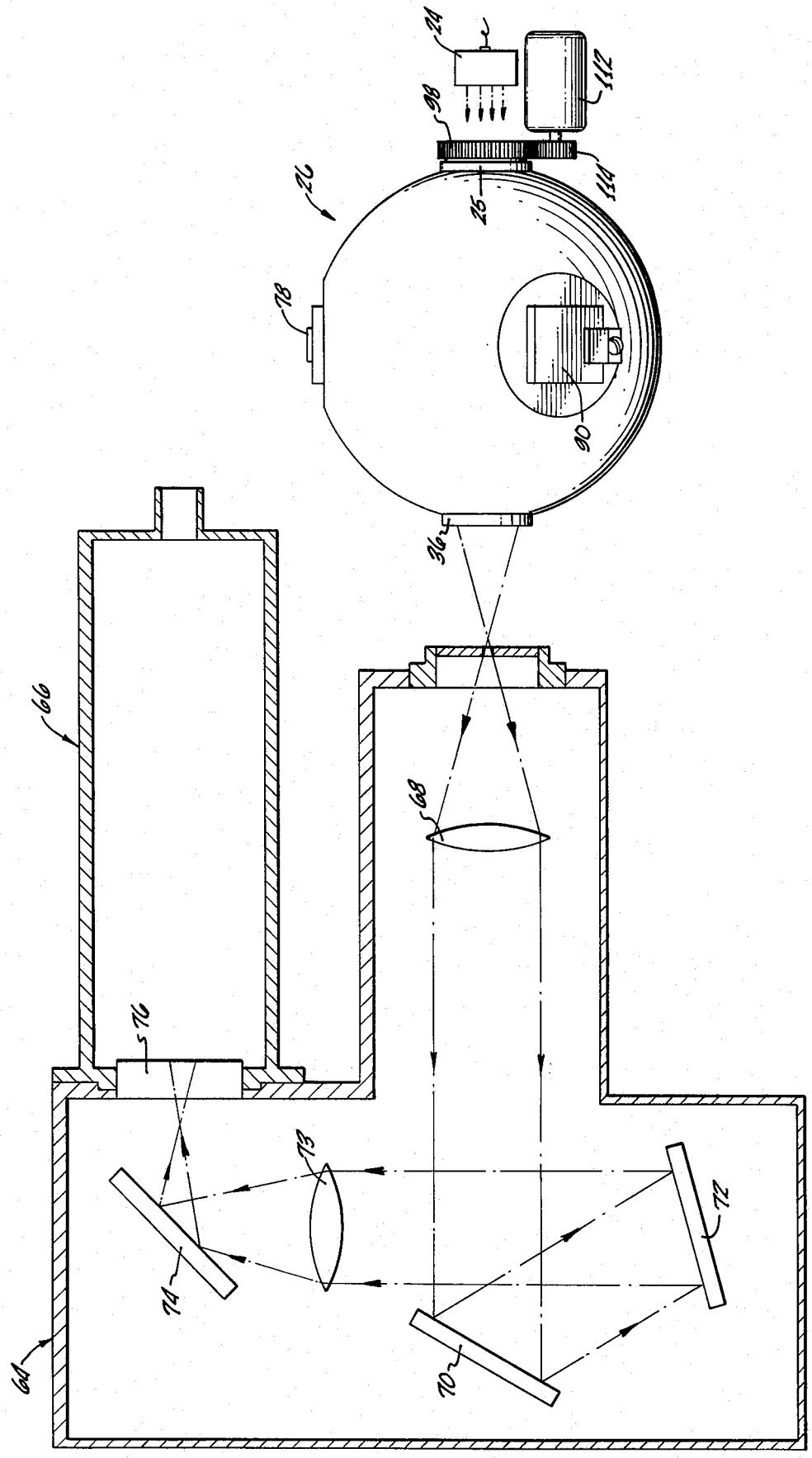

FIG. 3.