FIG. 1

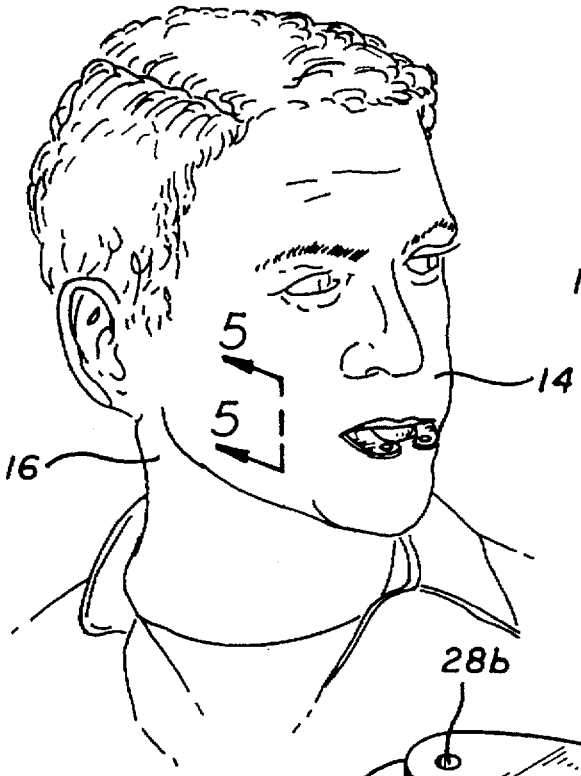

FIG. 3

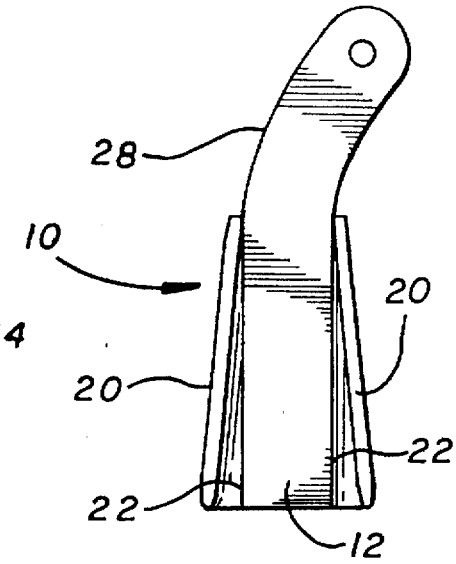

FIG. 2

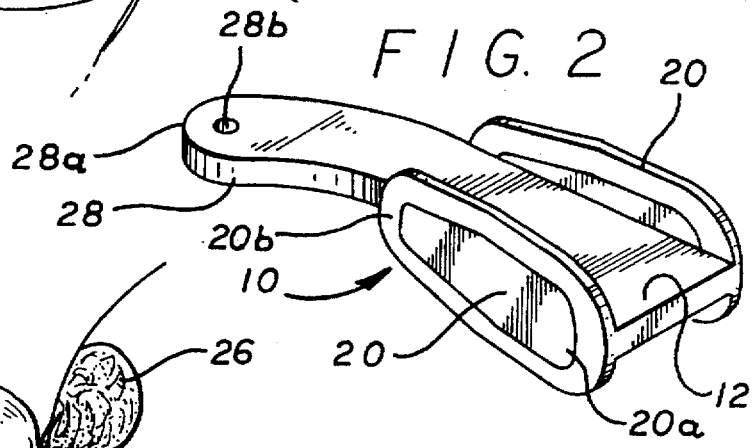

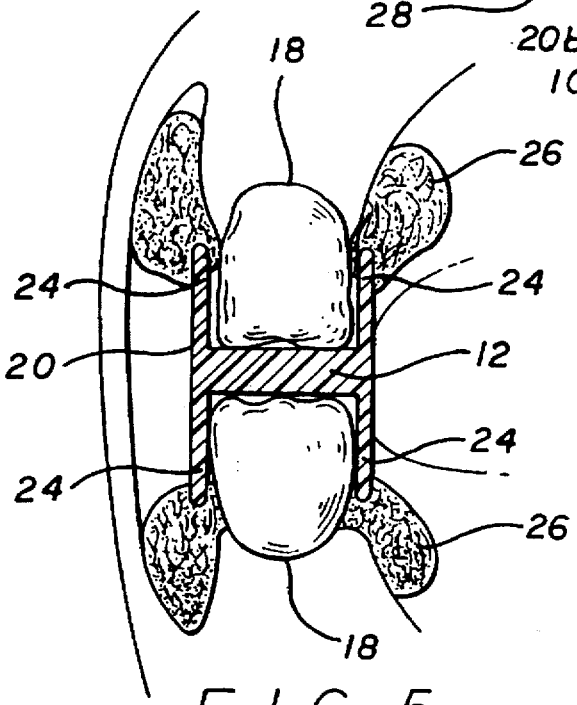

FIG. 5

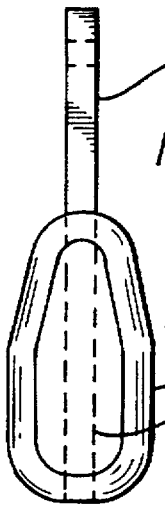

FIG. 4