FIG-12

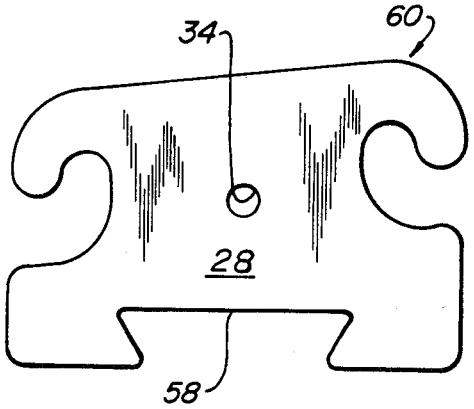

FIG-13

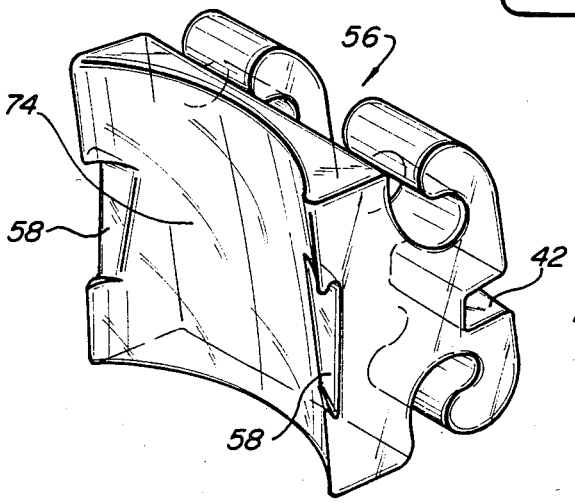

FIG-14

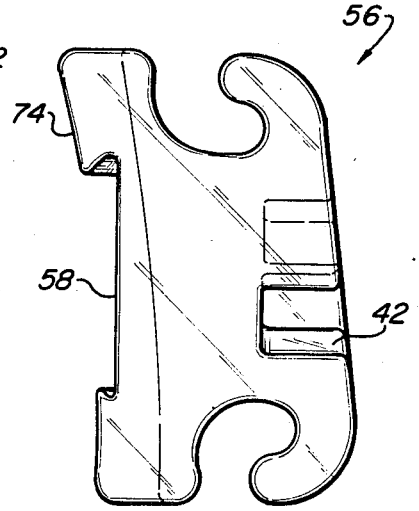
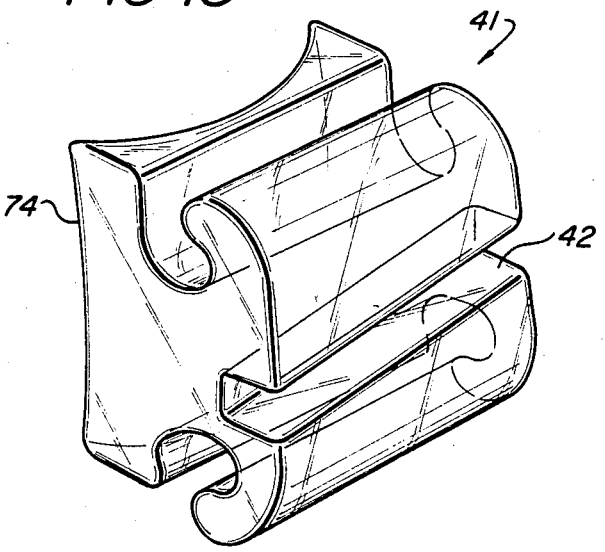
FIG-15