FIG-5

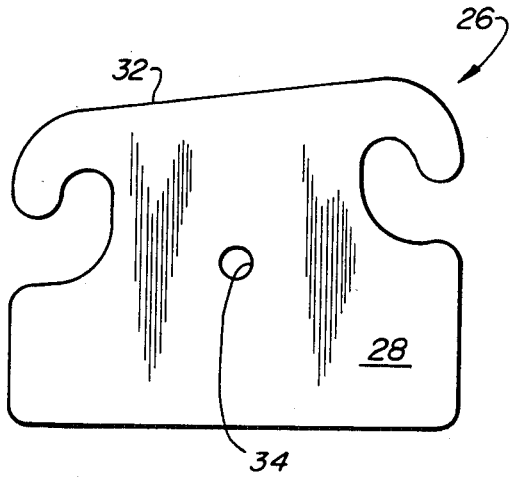
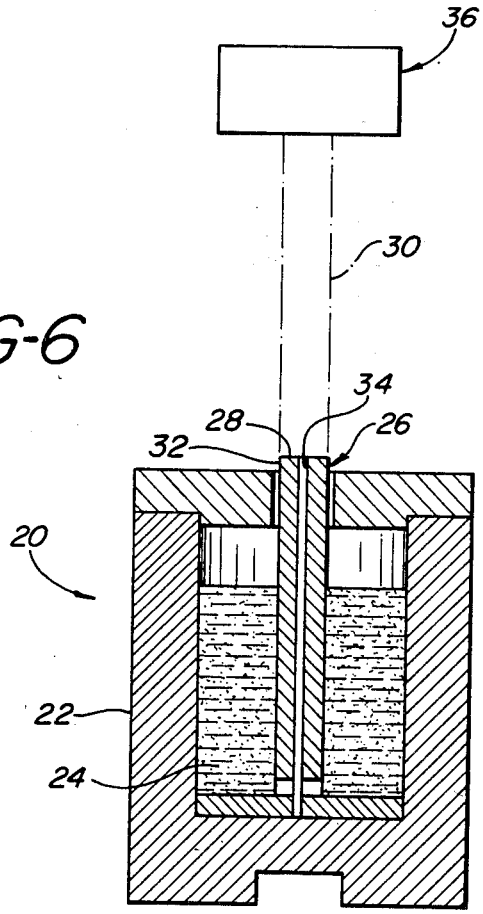
FIG-6