FIG-1

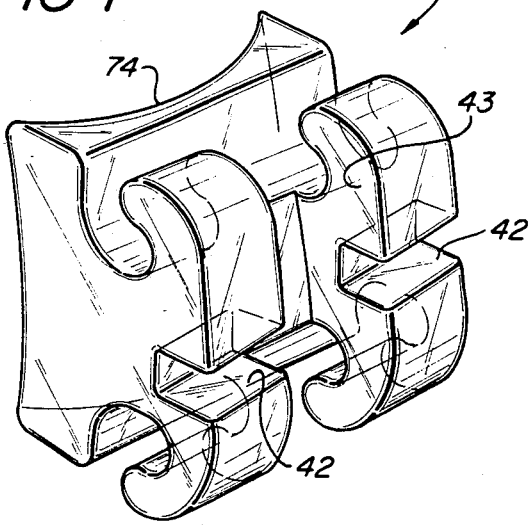

FIG-2

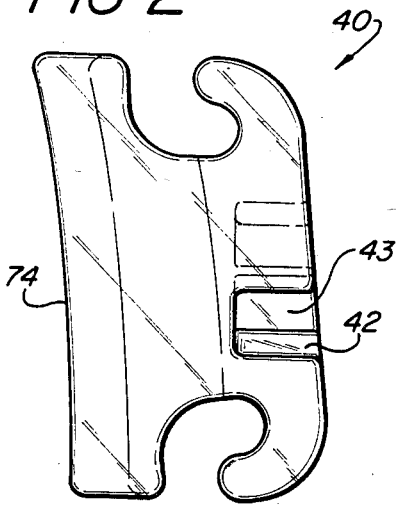

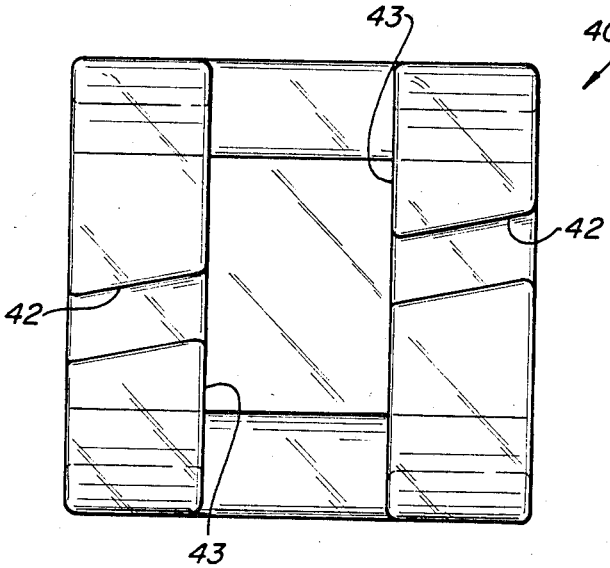

FIG-3
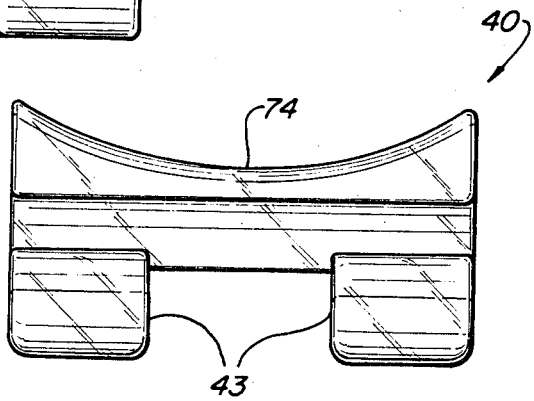
FIG-4