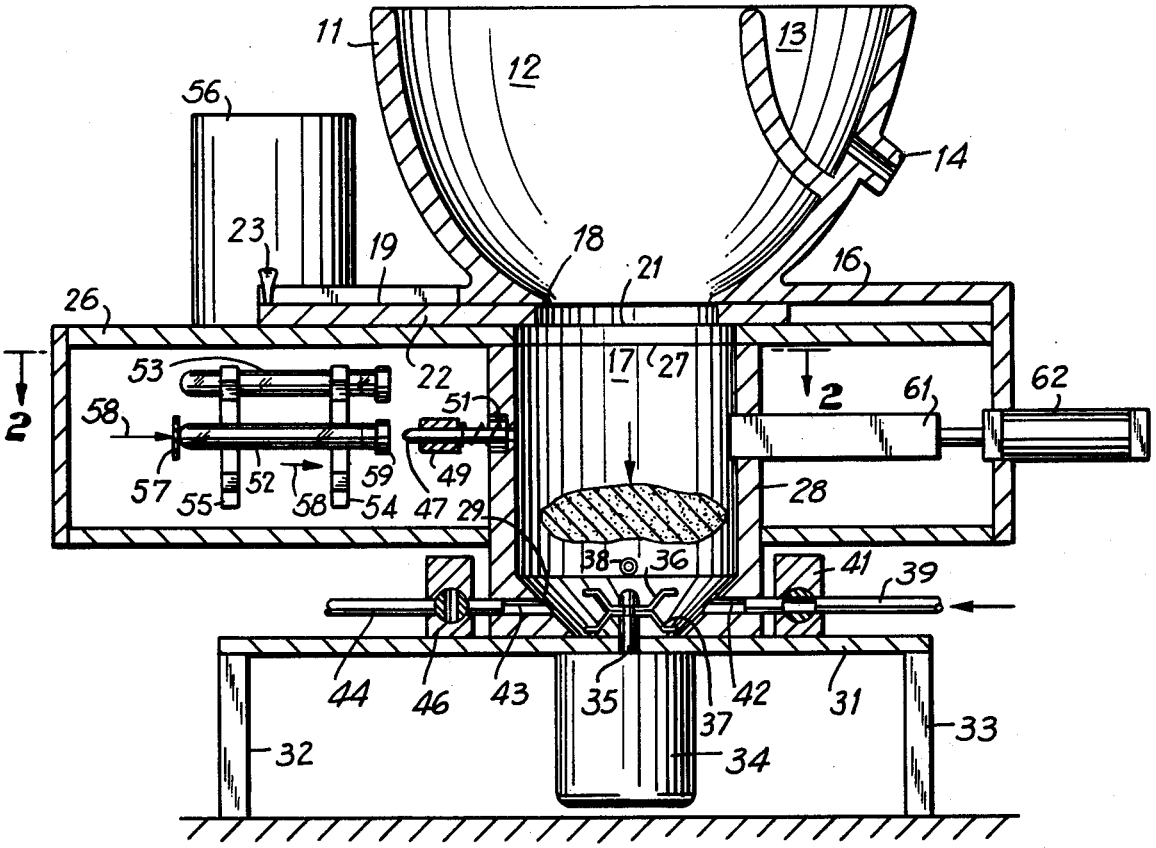
11
12
13
14
56
23
19
18
21
16
26
22
17
27
2
61
62
53
51
58
57
52
59
49
55
58
54
47
29
28
38
36
41
39
44
46
43
35
42
37
31
33
32
34

FIG. 1