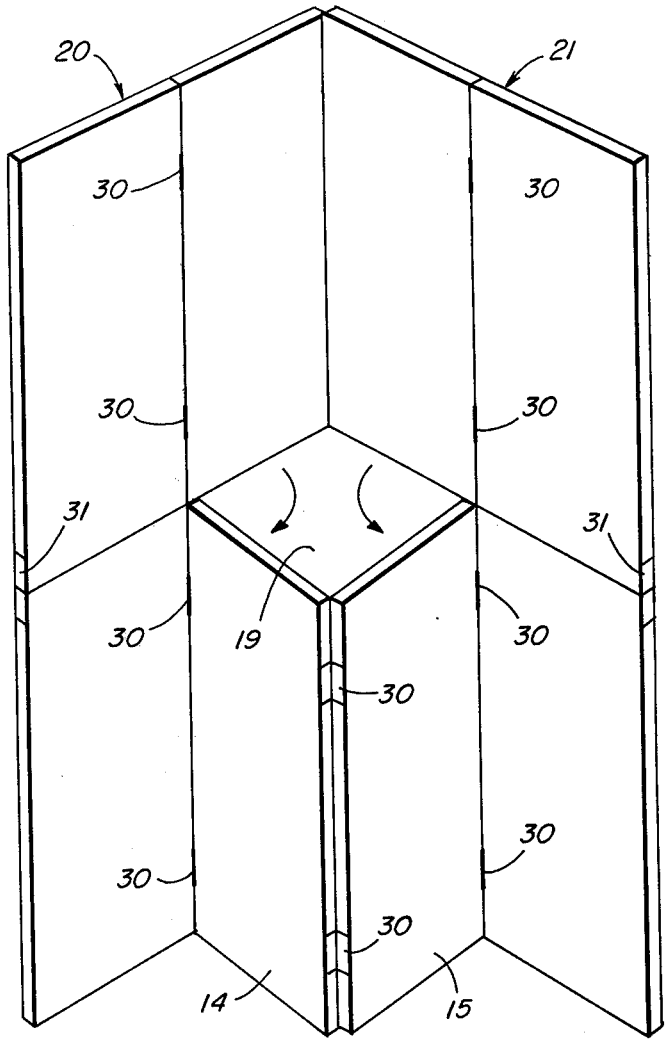
20
21
30
30
30
30
31
31
30
19
30
30
30
30
30
14
15

FIG. 2

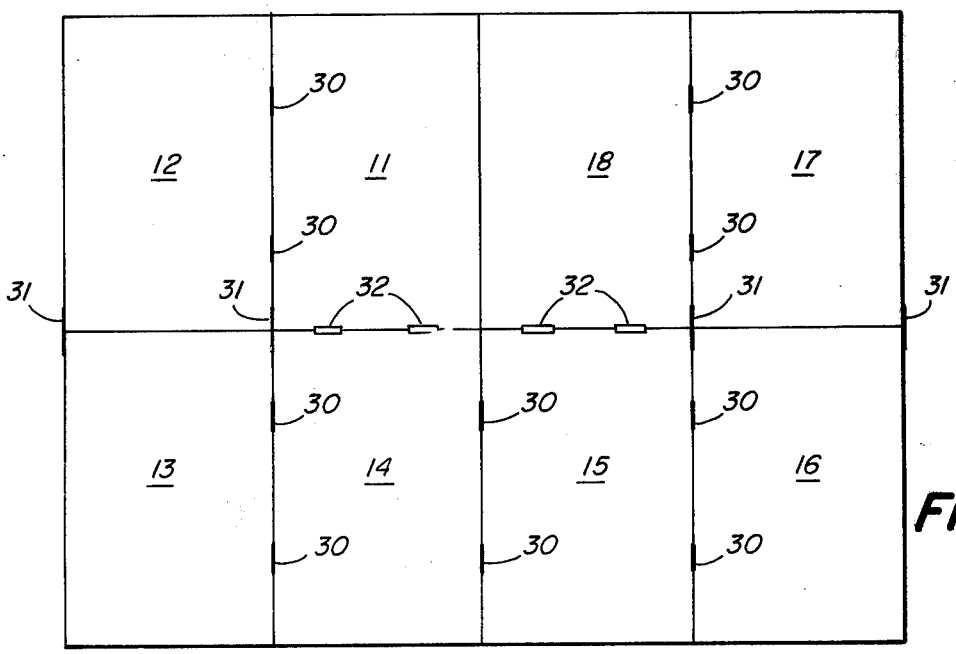
30
30
12
11
18
17
30
30
31
31
32
32
31
31
30
30
30
13
14
15
16
30
30
30

FIG. 1F