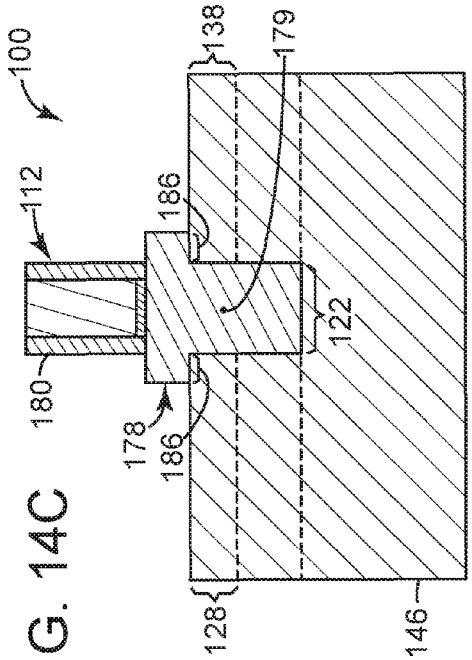

FIG. 14C

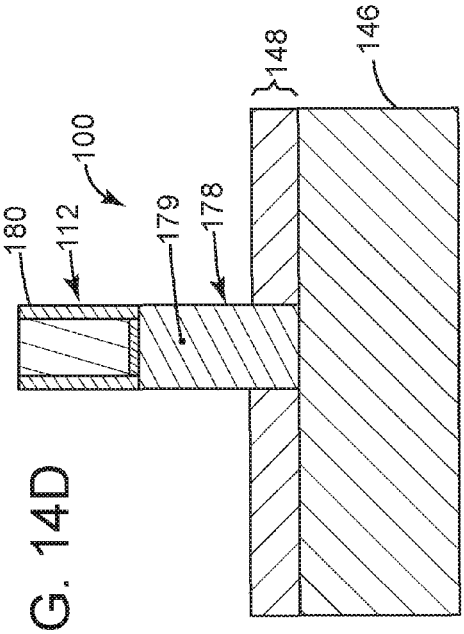

FIG. 14D

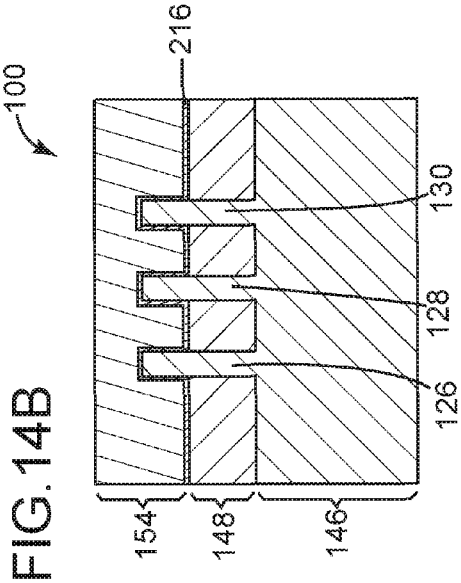

FIG. 14B

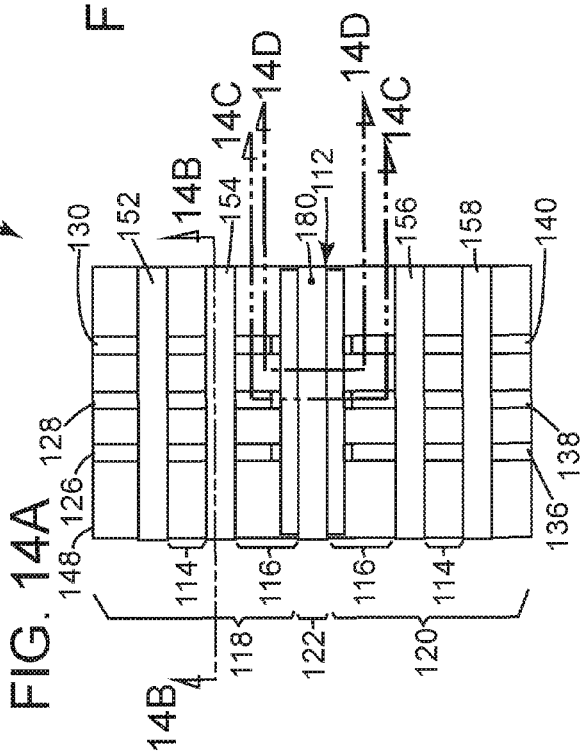

FIG. 14A