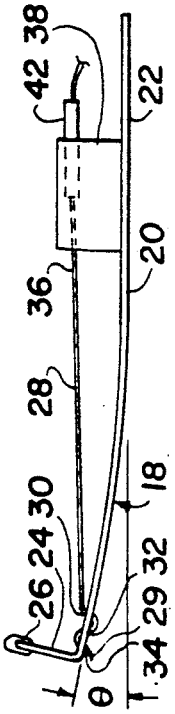

Fig.4

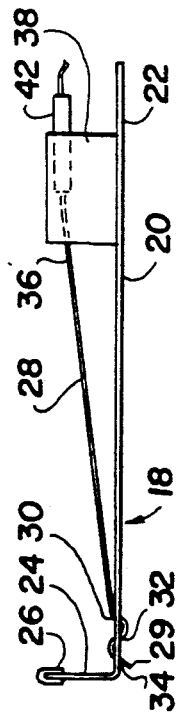

Fig.3

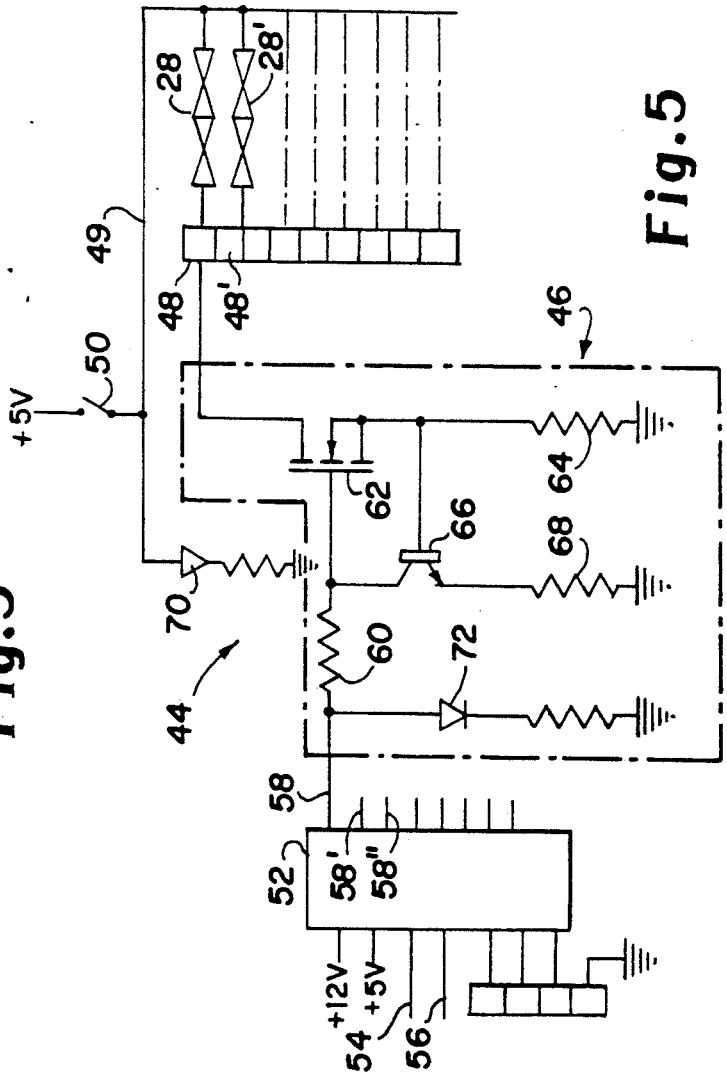

Fig.5

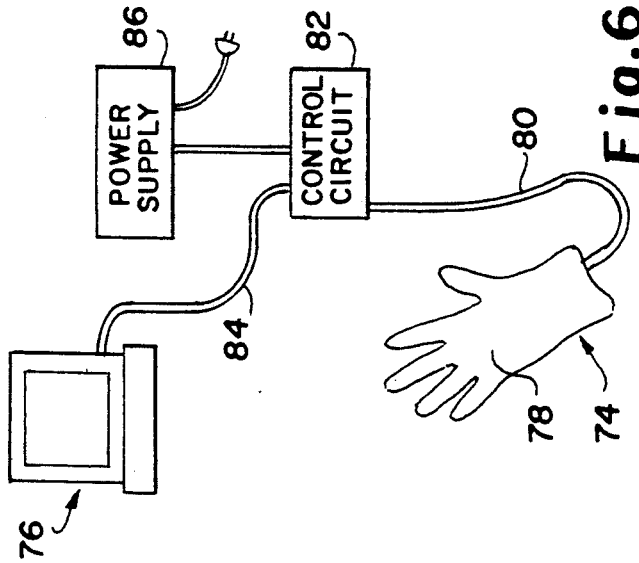

Fig.6