FIG. 1

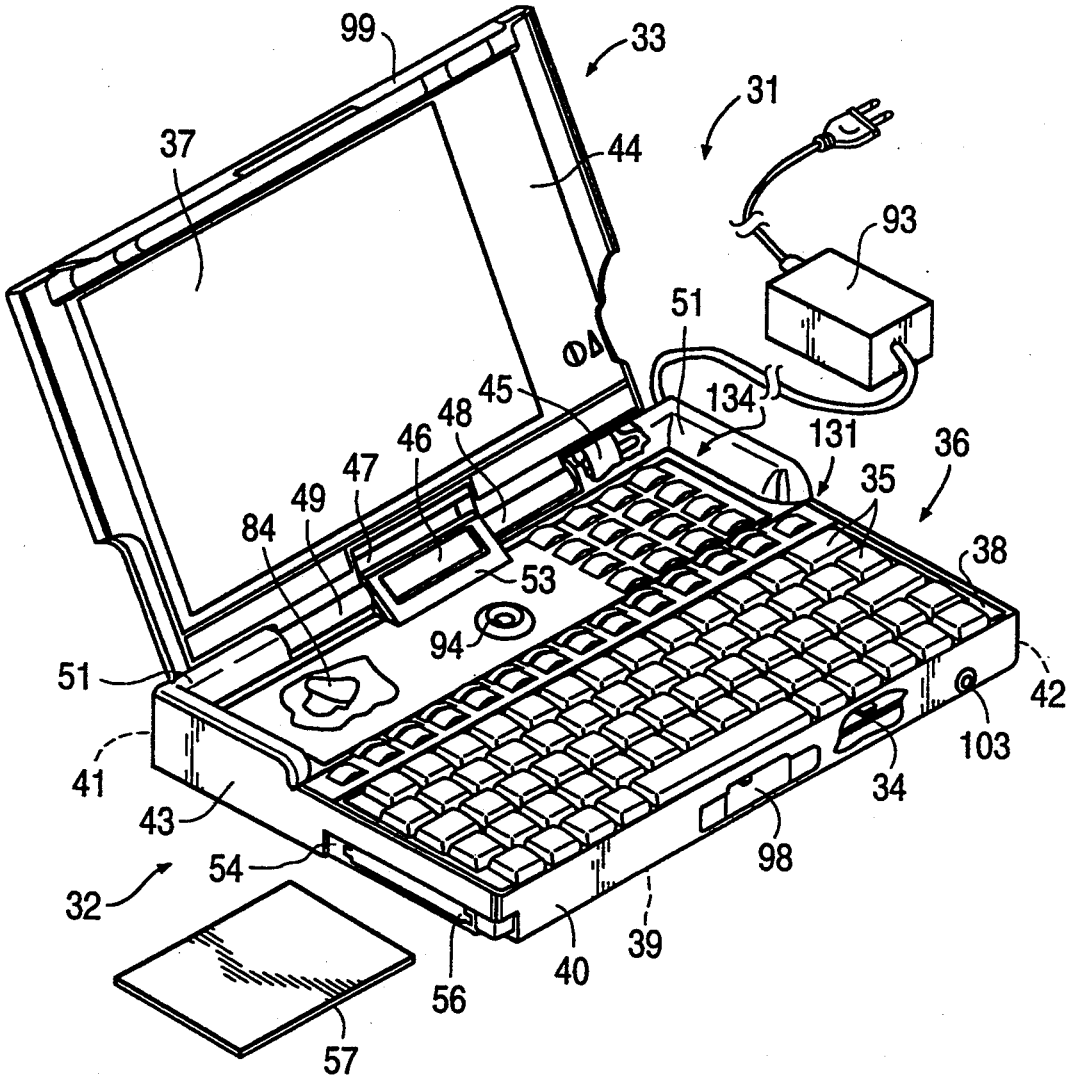
99
33
31
37
44
93
51
45
134
48
46
131
36
47
35
49
84
38
53
94
51
42
103
41
34
43
98
54
32
39
40
56
57