Fig.1

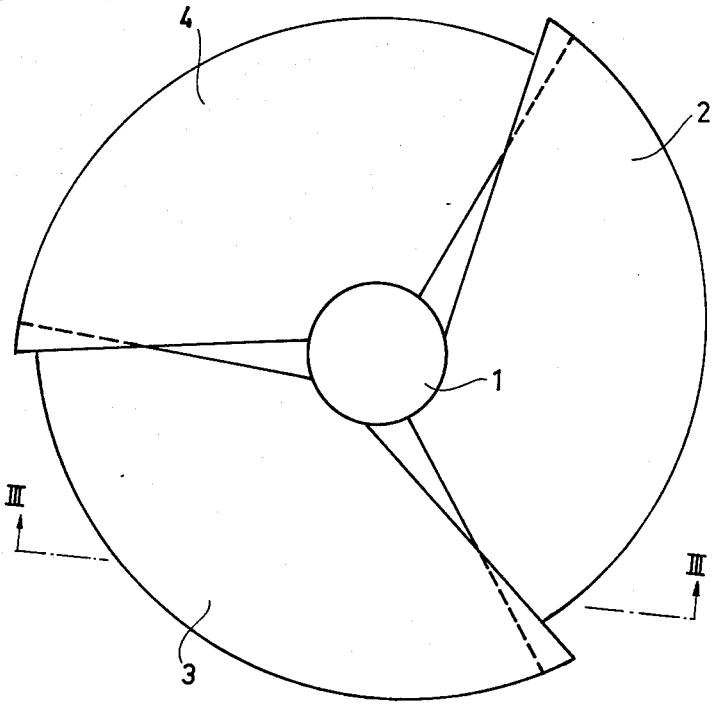
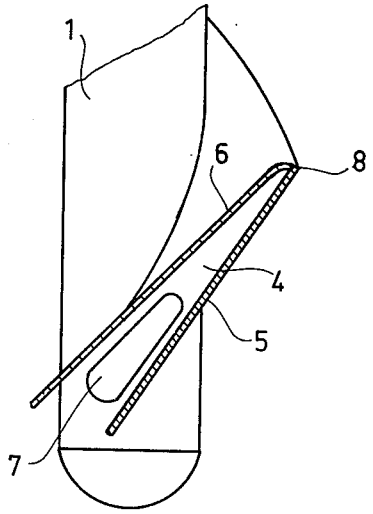
Fig. 3