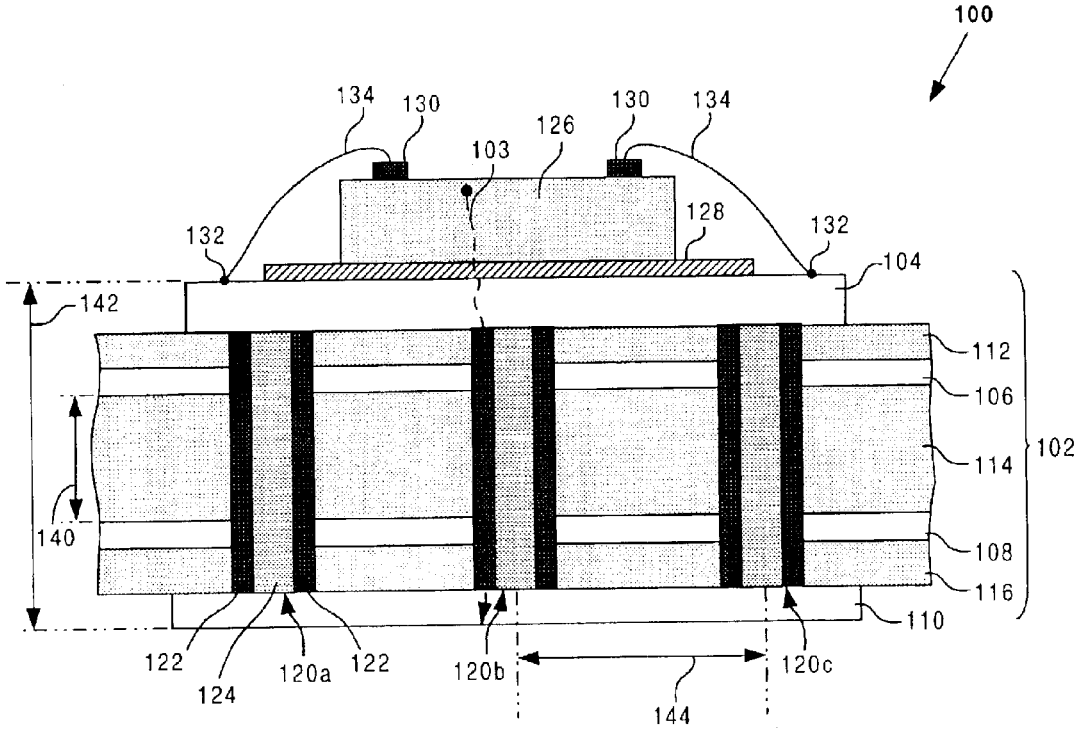
100
134
130
130
134
126
103
128
132
132
104
142
112
106
102
114
140
108
116
110
122
124
120a
122
120b
120c
144

Fig. 1A

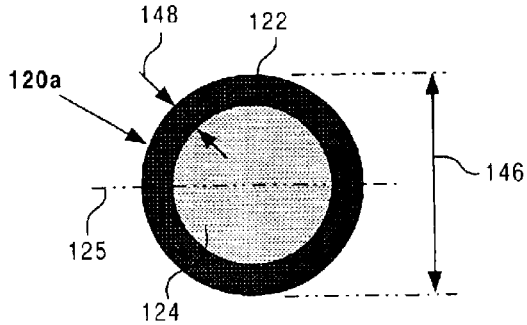
148
122
120a
146
125
124

Fig. 1B