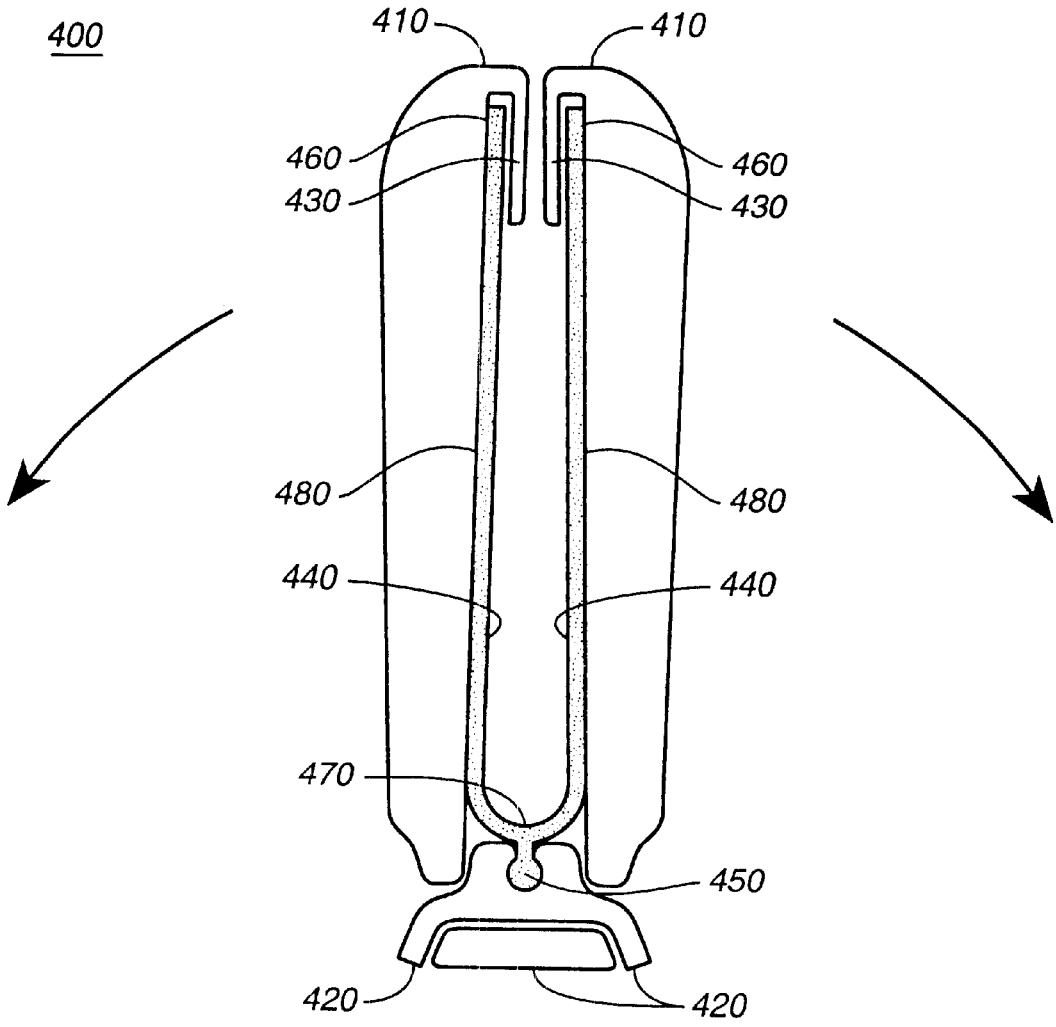

FIG._4