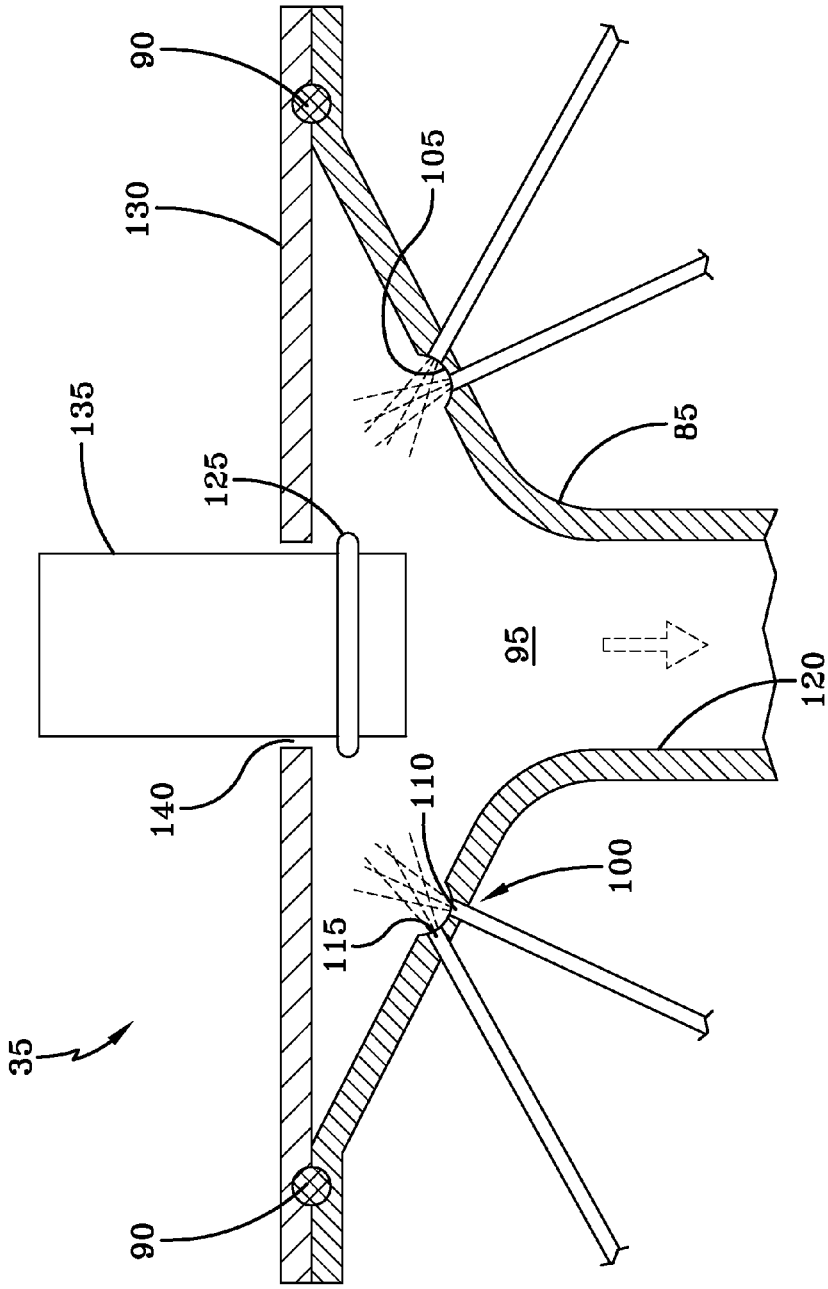

FIG-4