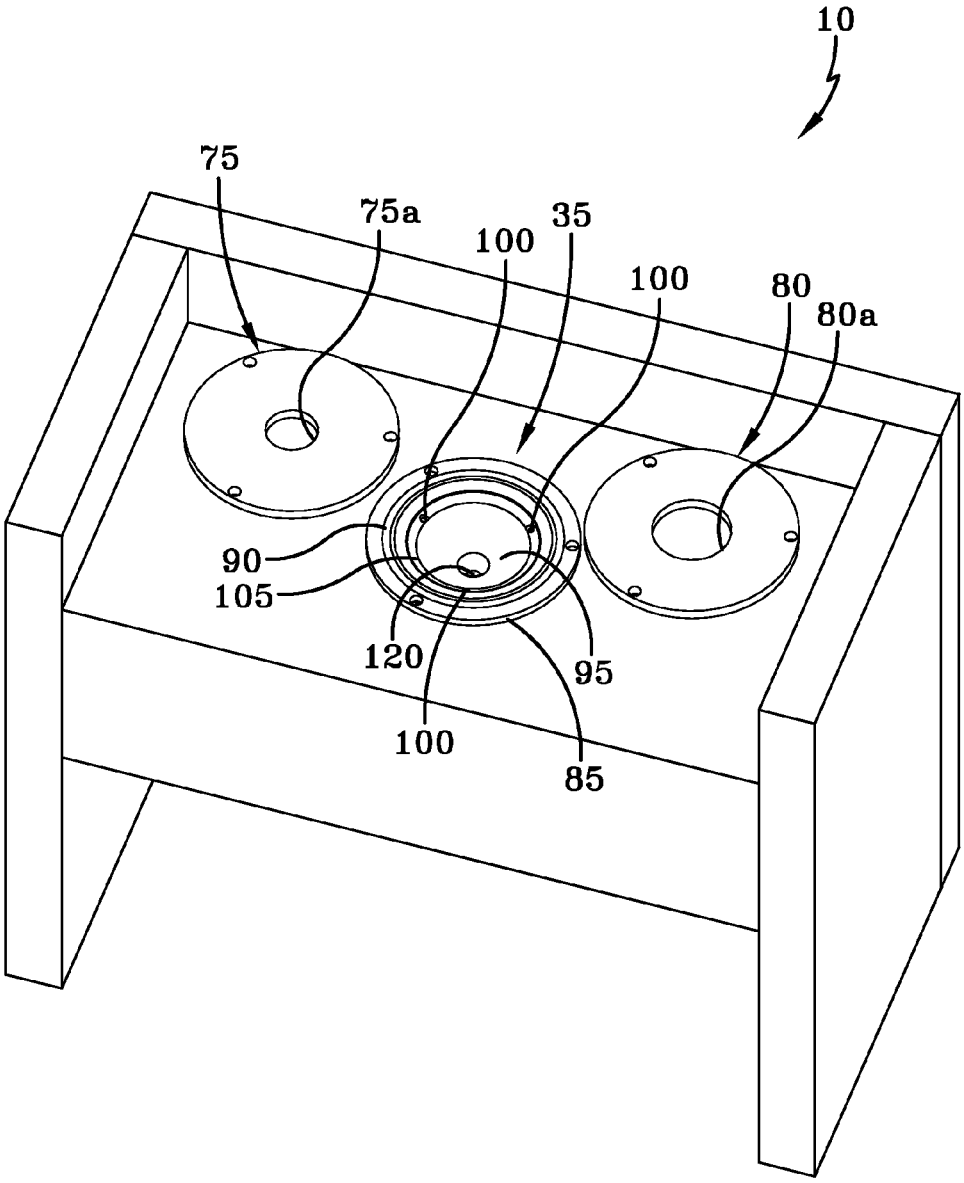

FIG-3