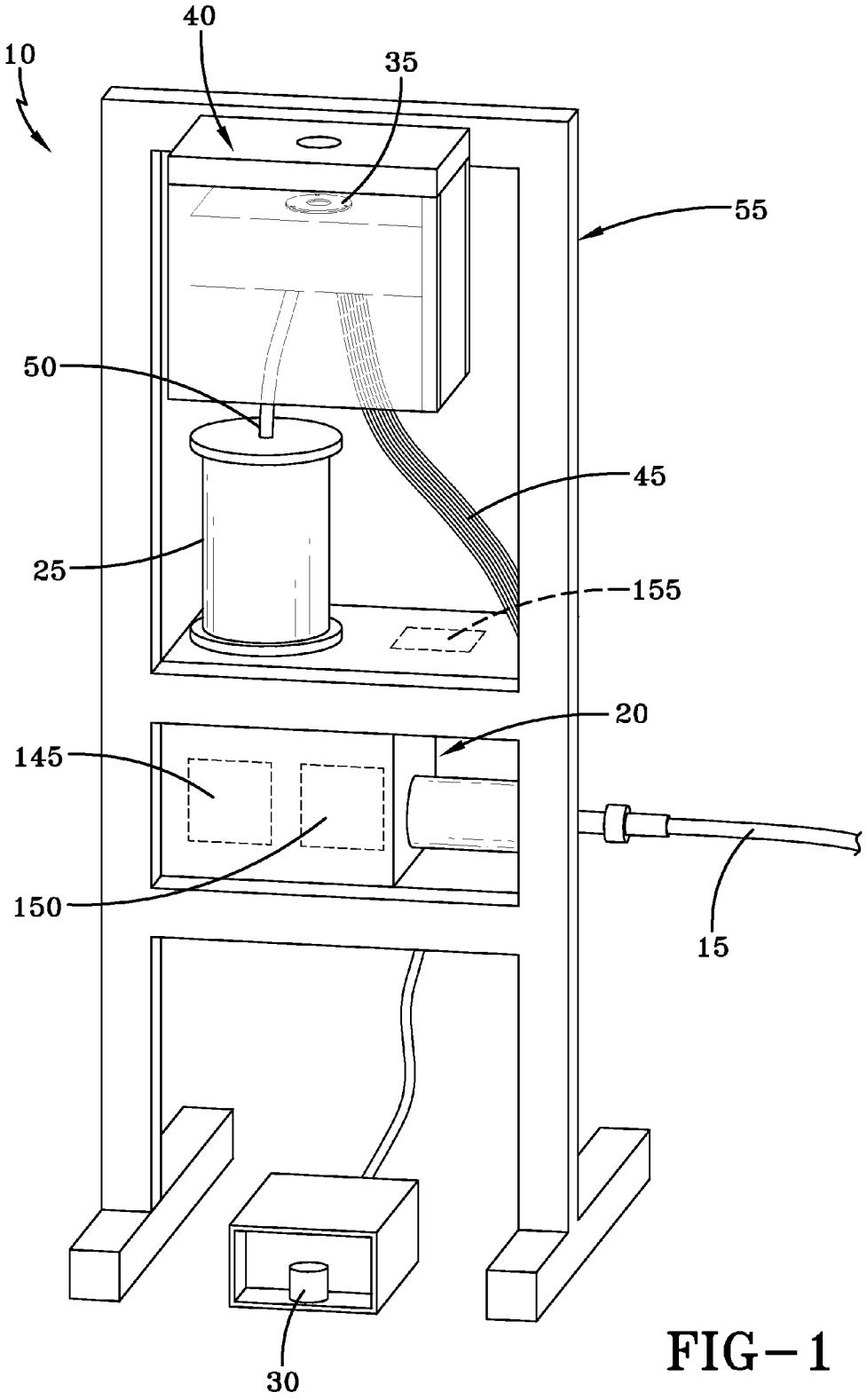

FIG-1