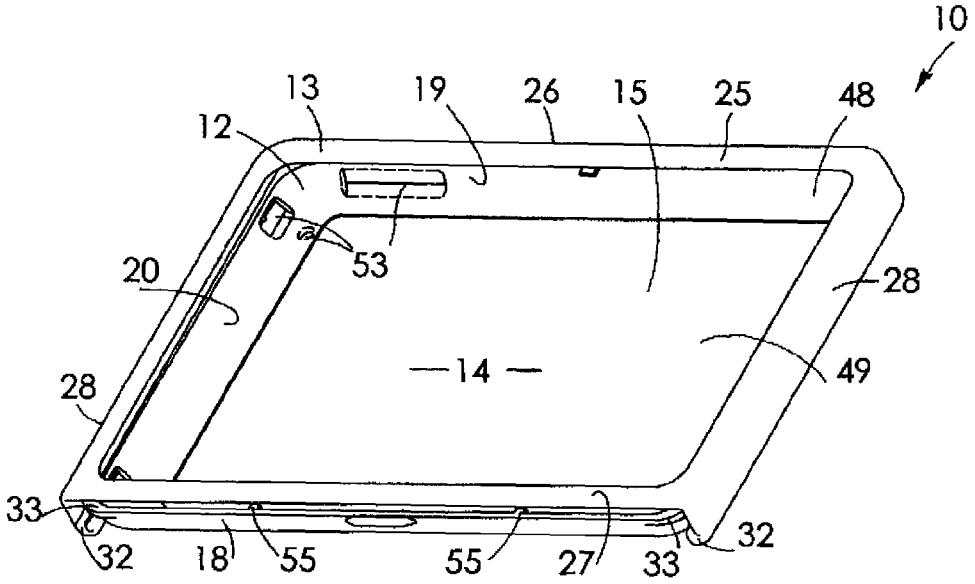
10
13
19
26
15
25
48
12
53
20
28
14
49
28
33
32
18
55
55
27
33
32

FIG.3

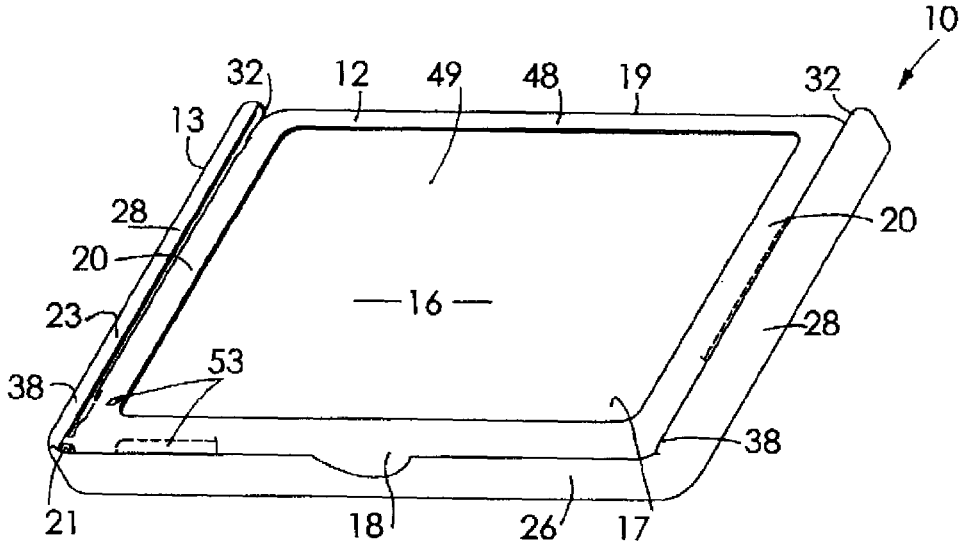
10
32
12
49
48
19
32
13
28
20
20
23
16
28
53
38
38
21
18
26
17

FIG.4