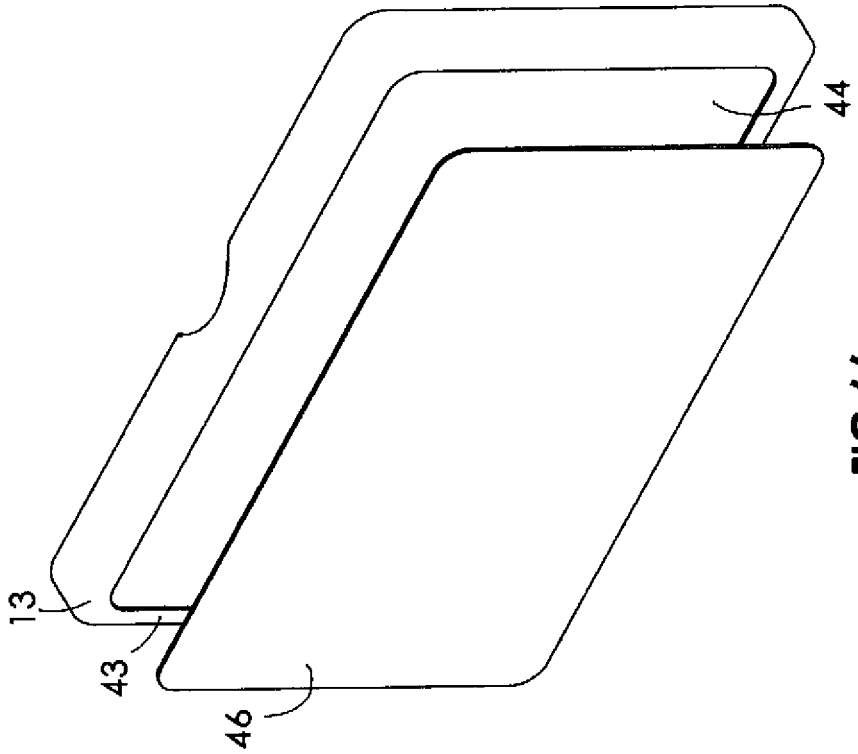

FIG.66

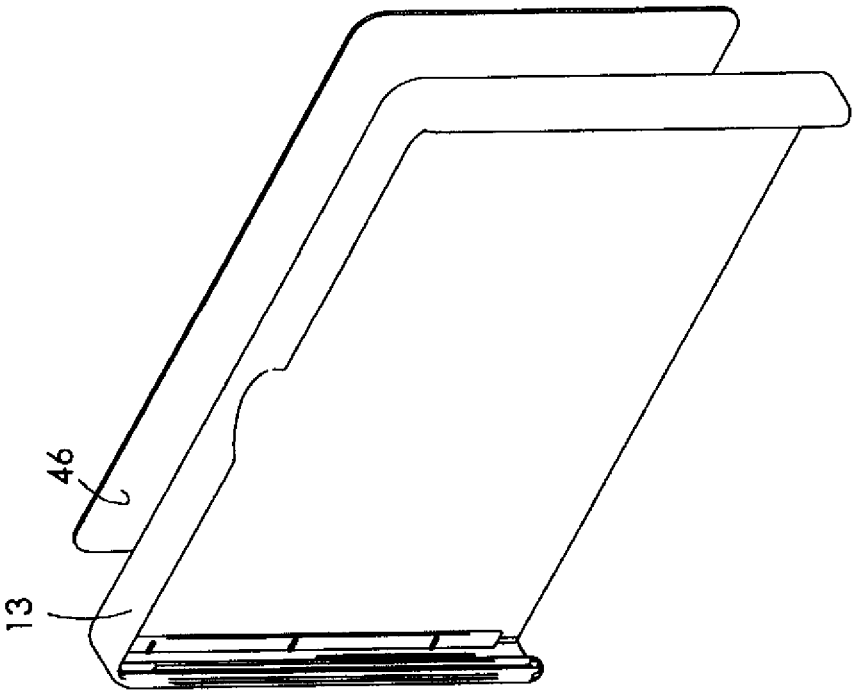

FIG.65