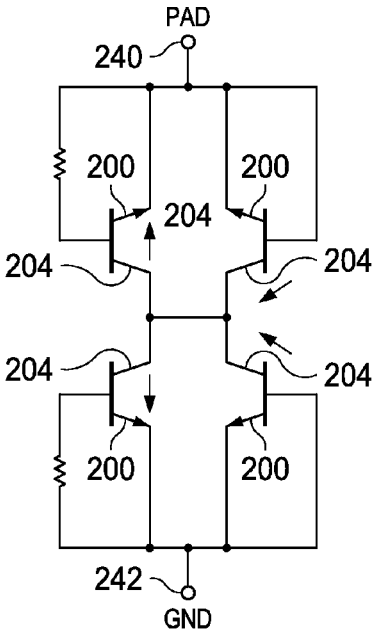

FIG. 3
(PRIOR ART)

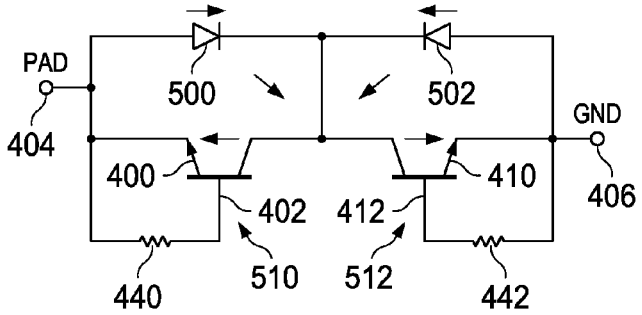

FIG. 5

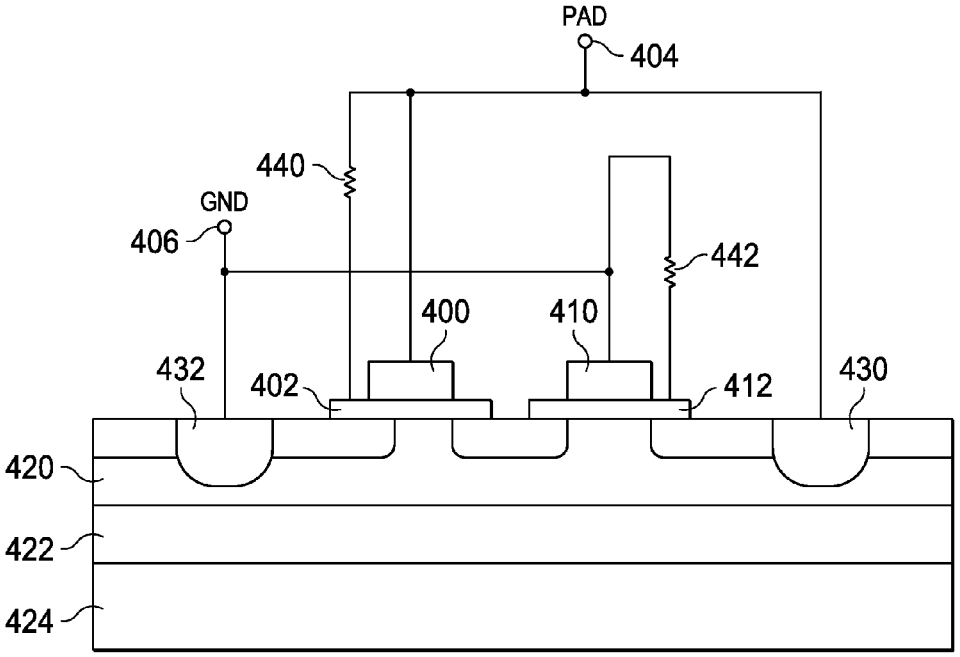

FIG. 4