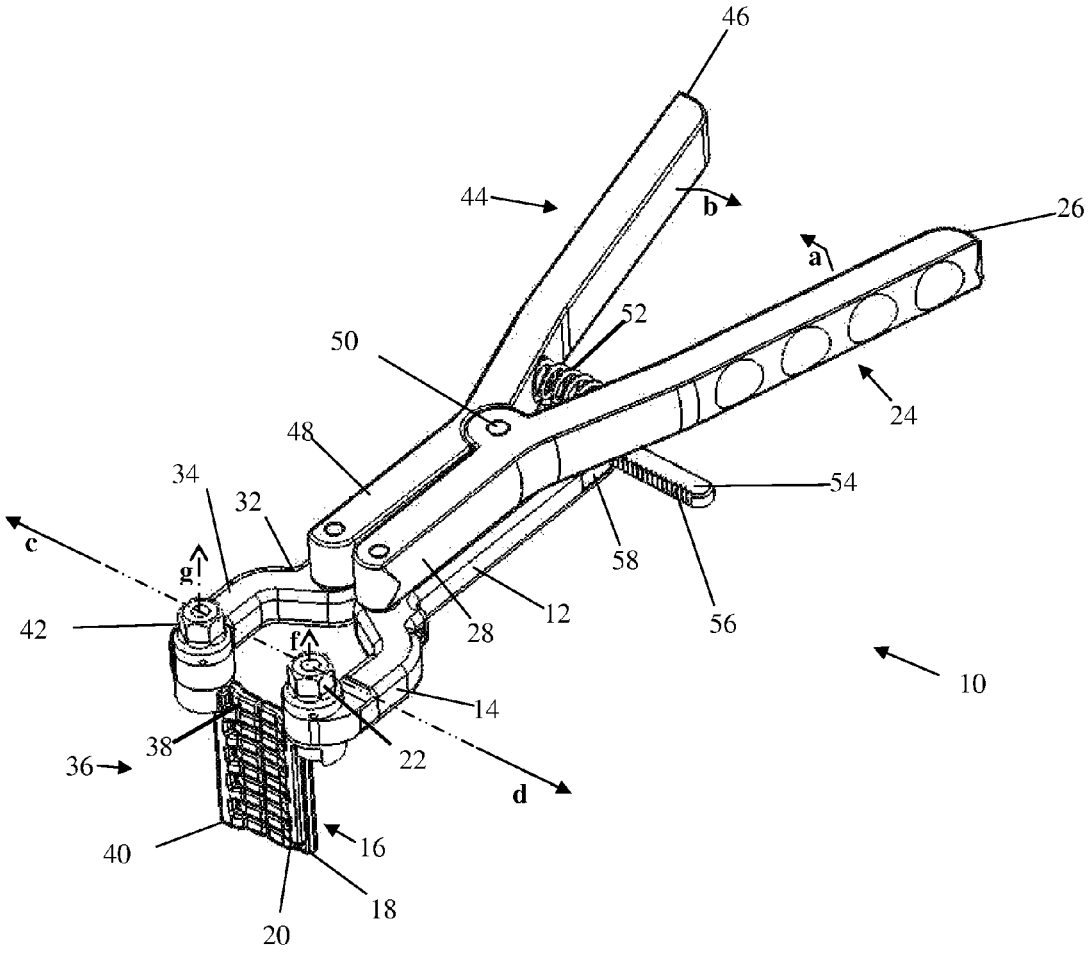
46
44
b
26
a
52
50
24
48
54
34
32
58
c
g
12
42
28
56
f
10
14
38
22
36
d
40
16
18
20

FIG. 1