FIG . 5

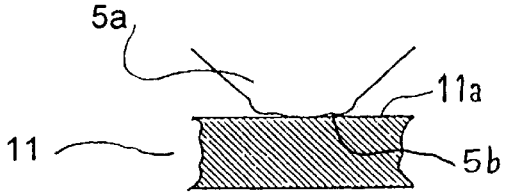

FIG. 6

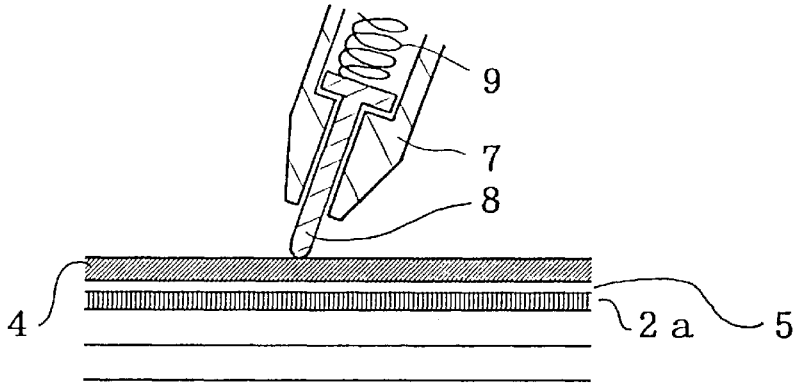

FIG. 7
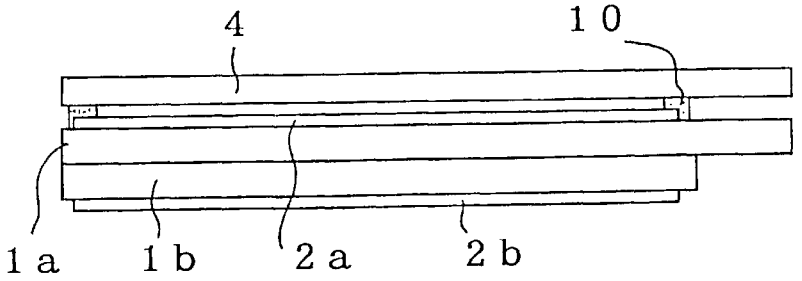
PRIOR ART