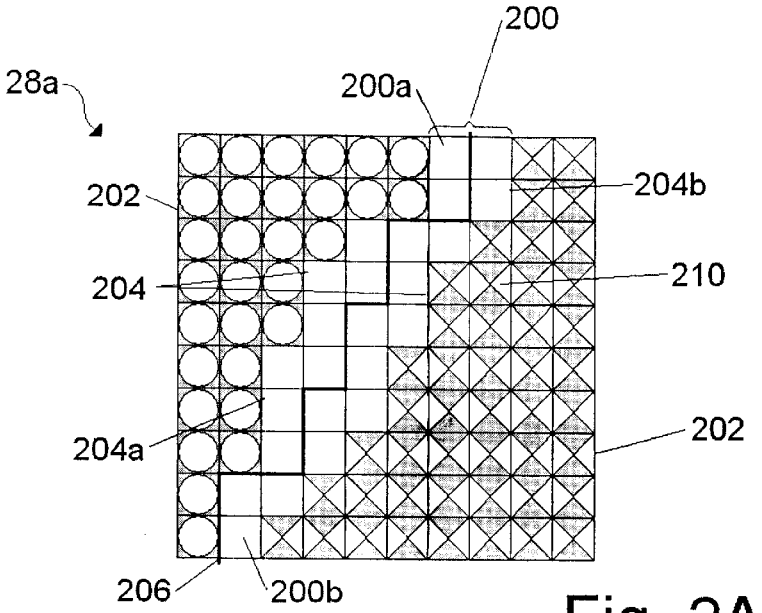
200
28a
200a
202
204b
204
210
204a
202
206
200b

Fig. 2A

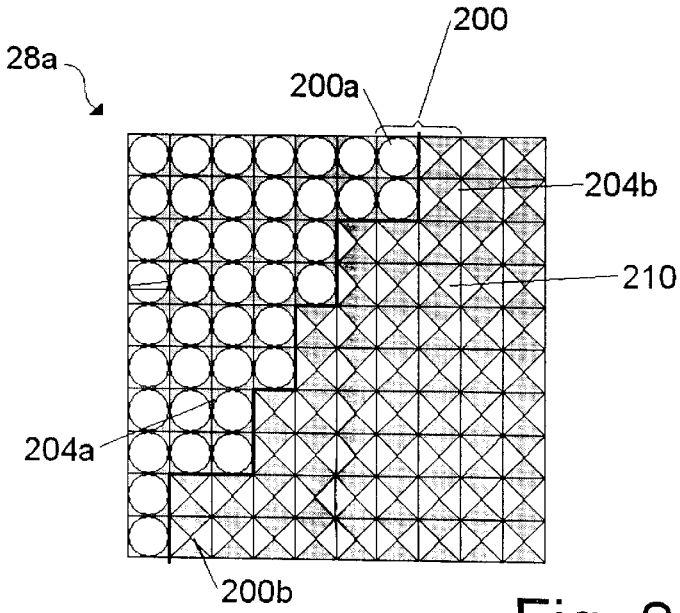
200
28a
200a
204b
210
204a
200b

Fig. 2B