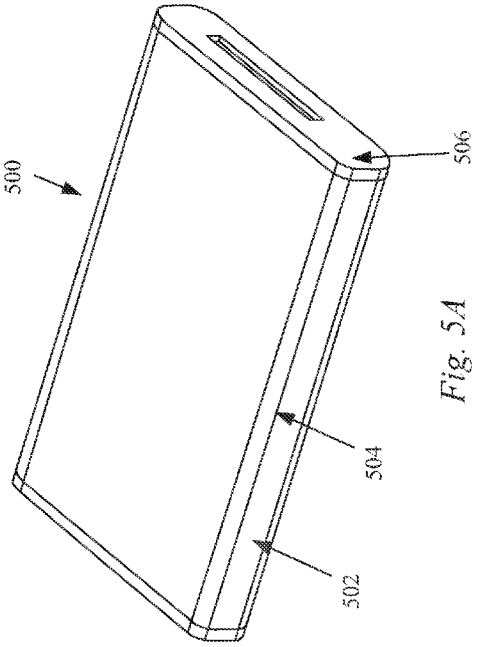

Fig. 5A

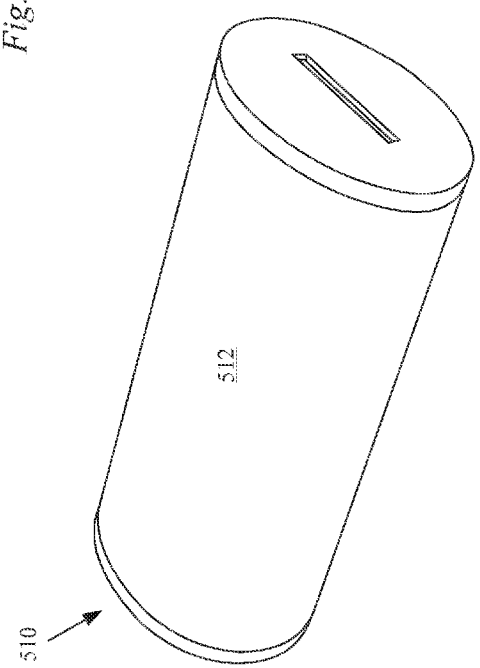

Fig. 5B

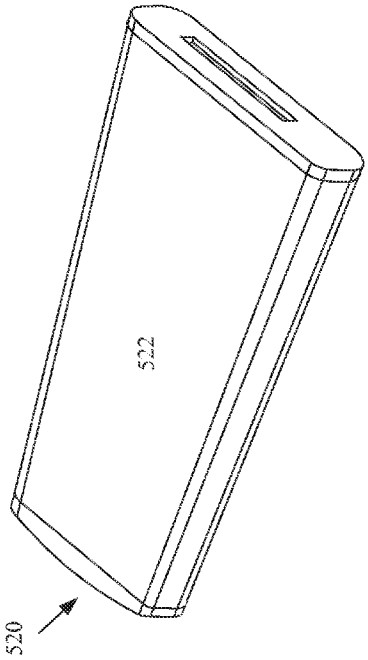

Fig. 5C