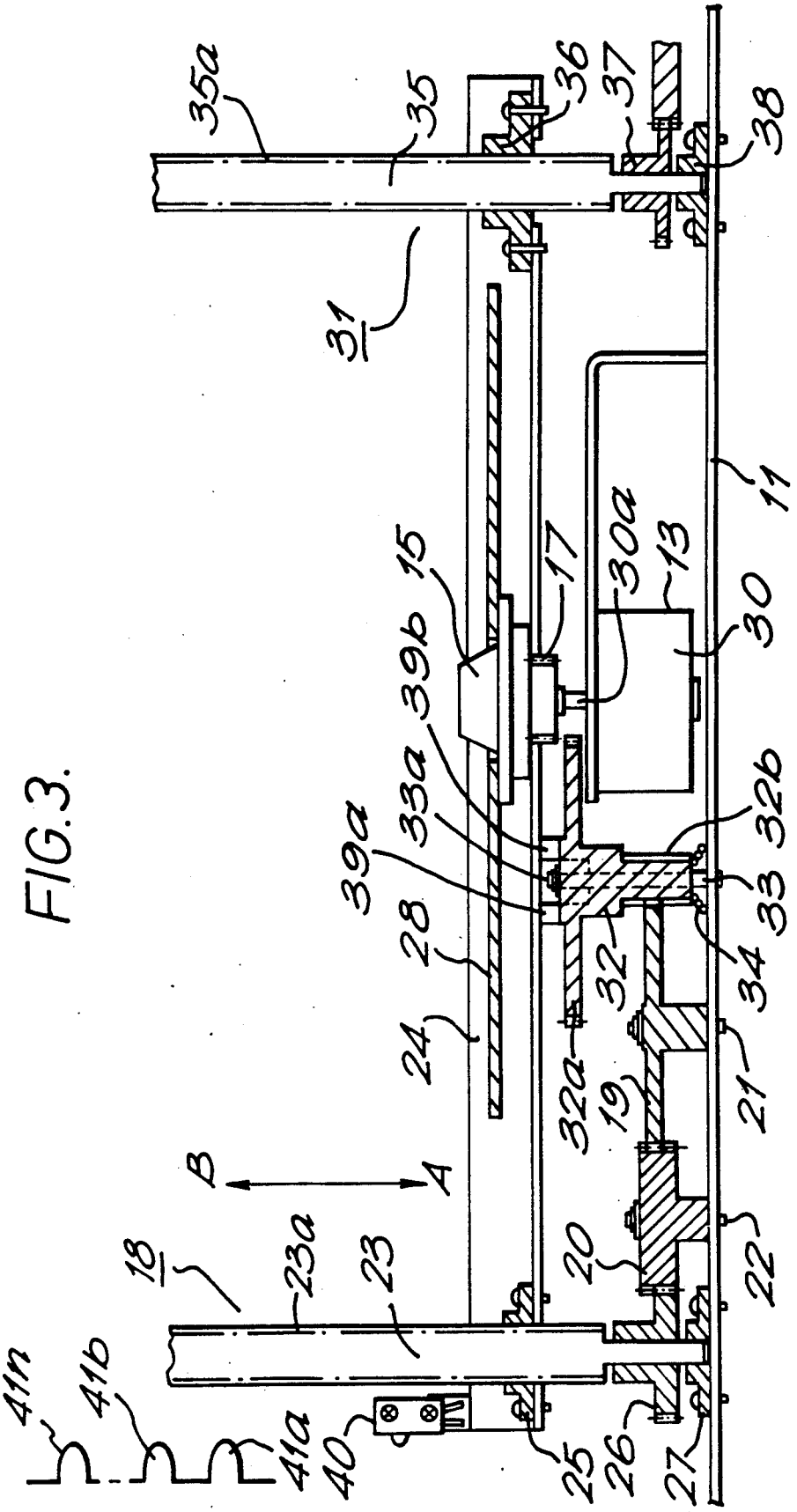
35a
35
36
37
38
31
11
15
17
30a
13
30
39b
33a
32b
39a
33
28
32
34
24
32a
19
21
B
A
18
23a
23
20
22
41n
41b
41a
40
25
26
27

FIG. 3.